夹爪
23290.0100

产品描述

夹爪是指定用于安装夹紧卡盘和固定装置的。只有一个埋头孔或螺纹孔的螺母需要被安装。夹爪的锋利边缘被印在工件上，因此也避免了一个横向和水平运动。
停止块可用于工件的定位。

材质

- 钢，硬化，染黑

图面

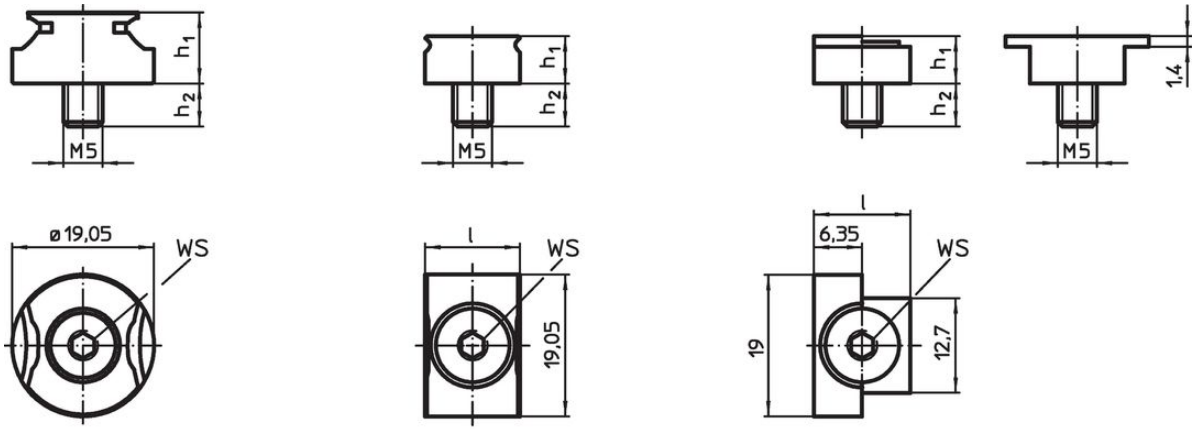

picture 1 picture 2 picture 3

订单信息

尺寸			WS		品号
h_1	h_2 ~	s			
[mm]			[mm]	[g]	
夹爪，圆的 – 相片 1					
9,53	5,9	1,5 – 3	4	20	23290.0100

应用范例

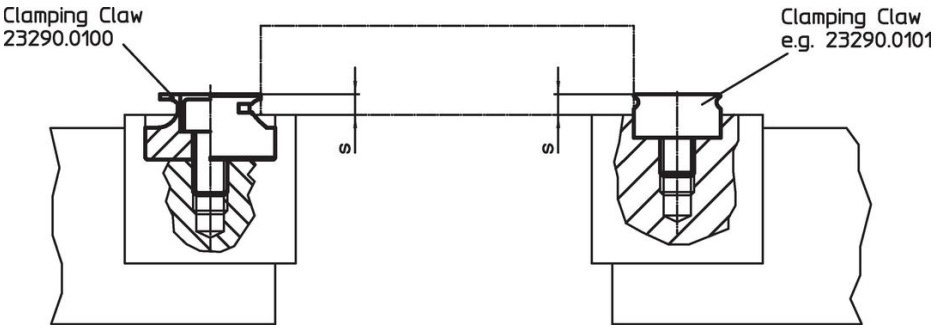

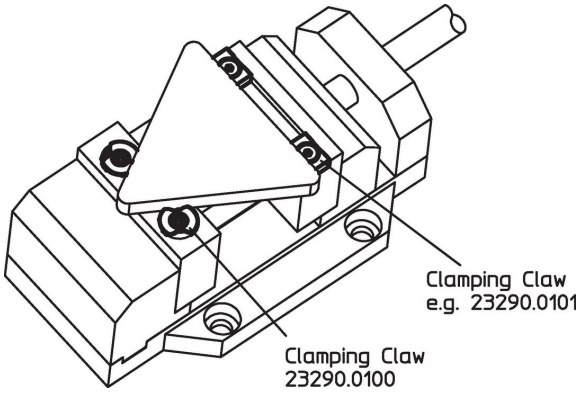

遵守

符合 RoHS
符合指令 2011/65/EU 和指令 2015/863

不含 SVHC 物质
不含超过 0.1% w/w 的 SVHC 物质 - 截至 2024 年 1 月 23 日的 SVHC 清单.

不含 65 号提案物质
不包括 65 号提案物质
https://www.P65Warnings.ca.gov/

不含冲突矿物
„本产品不含来自刚果民主共和国或邻近国家的任何被指定为“冲突矿物”的物质，例如钽、锡、金或钨。