偏心夹

23271.0008

产品描述

偏心夹具允许在低高度下在不同工件形状上进行下拉效应夹紧。

材质

- 表面硬化钢，表面硬化和蓝色镀锌

组装

1. 以相应的距离 L2 / L3 对工件进行螺纹加工。
2. 以需要的高度拧入偏心夹具，并将其相对于工件平直放置。
3. 插入工件，并使用内六角紧固夹销。 在大约在旋转1/3圈后，达到适当的张力。螺纹孔必须被润滑根据一般准则。紧固期间的旋转运动必须总是朝向止动件完成，以防止工件从止动件转动离开。

图面

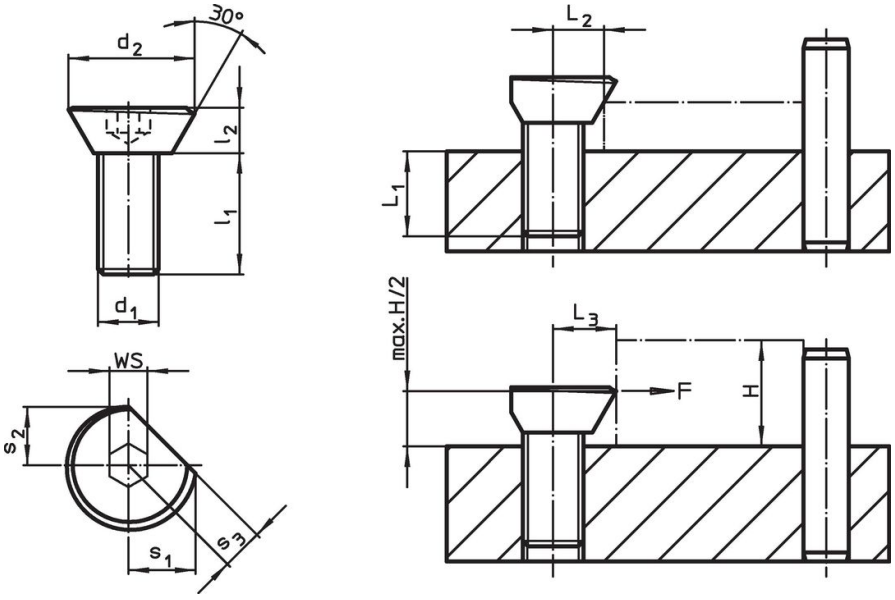

订单信息

尺寸							L_1	L_2	L_3	WS	夹持力量	起动 扭力		品号
d_1	d_2	l_1	l_2	s_1	s_2	s_3			±0,2		max.	max.		
[mm]							[mm]	[mm]	[mm]	[mm]	[kN]	[Nm]	[g]	
M8	16,9	16	6	8,9	7,7	5,5	8	6,6	8	5	2,7	20	11	23271.0008

应用范例

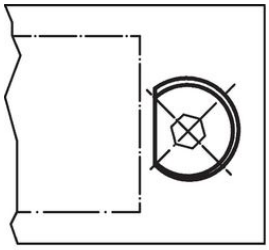

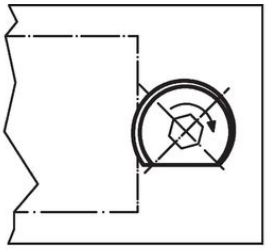

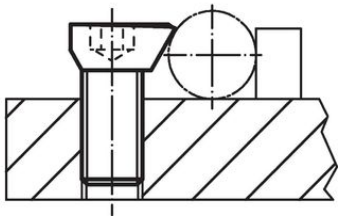

遵守

含铅 - 符合例外 6a / 6b / 6c

含有 >0.1% w/w 的 SVHC 物质

含铅 - SVHC [REACH] 清单截至 2024 年 1 月 23 日

包含 65 号提案的物质

铅暴露会导致癌症和生殖伤害
https://www.P65Warnings.ca.gov/