偏心夹持夹具

23270.0308

产品描述

此类固夹组件皆具有高度的固夹力，适用于低固夹高度，铜质主体则可确保温和而安全的固夹作用。

材质

偏心螺丝
- 不锈钢

本体
- 不锈钢

图面

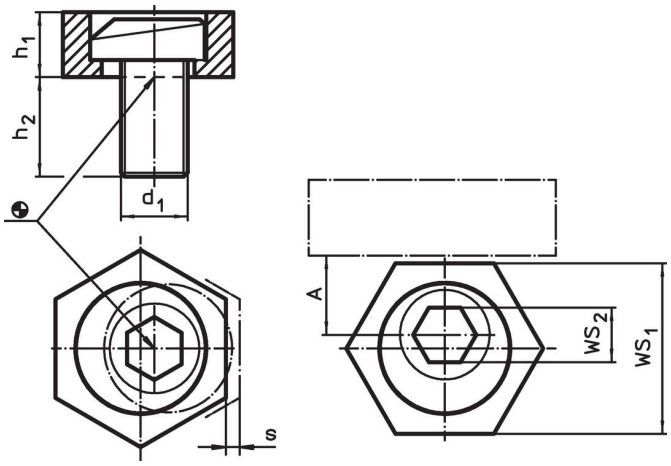

订单信息

尺寸				A	WS		夹持力量 max.	起动 扭力 max.		品号
d_1	h_1	h_2	s		WS_1	WS_2				
[mm]				[mm]	[mm]		[kN]	[Nm]	[g]	
不锈钢										
M8	6,4	15	1	10,2	20,6	5	3,6	18	22	23270.0308

应用范例

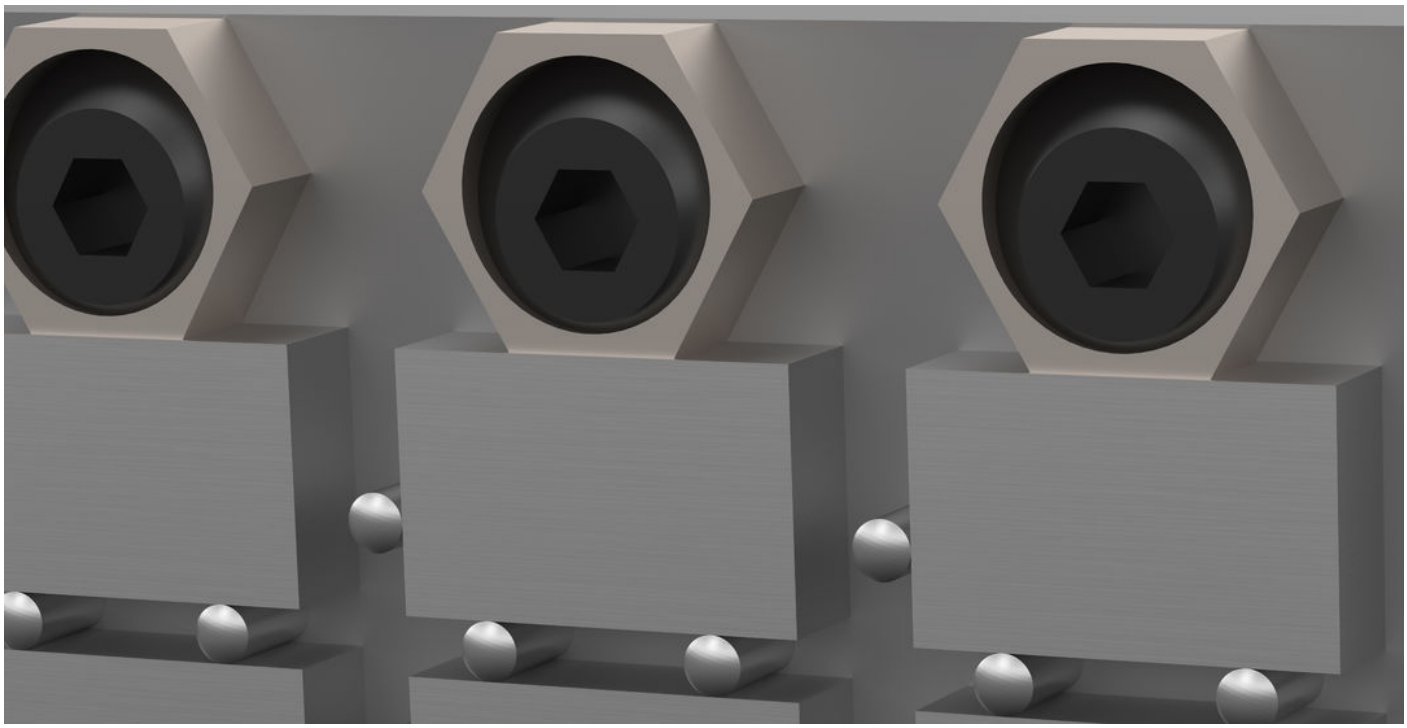

遵守

符合指令 2011/65/EU 和指令 2015/863

不含超过 0.1% w/w 的 SVHC 物质 - 截至 2024 年 1 月 23 日的 SVHC 清单.

不包括 65 号提案物质
https://www.P65Warnings.ca.gov/