斜度夹持装置 • 平坦的 / 肋纹的，M8

23250.0501

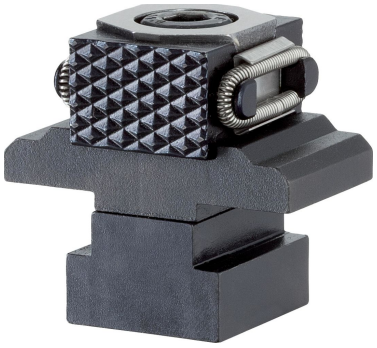

产品描述

插入内六角螺钉将两个夹紧卡盘向外移动，并将工件压向止动件。 锥形夹紧单元的行程，M8 = +/- 0.5 mm，M12 = +/- 1 mm。

材质

本体
- 工具钢，硬化，明亮的

螺丝
- 热处理钢，回火，质量 12.9

弹簧
- 弹簧钢丝

紧固夹钳
- 工具钢，硬化，研磨和染黑

更多信息

注意事项

夹紧钳口防止旋转

更多产品

- 斜度夹持装置

图面

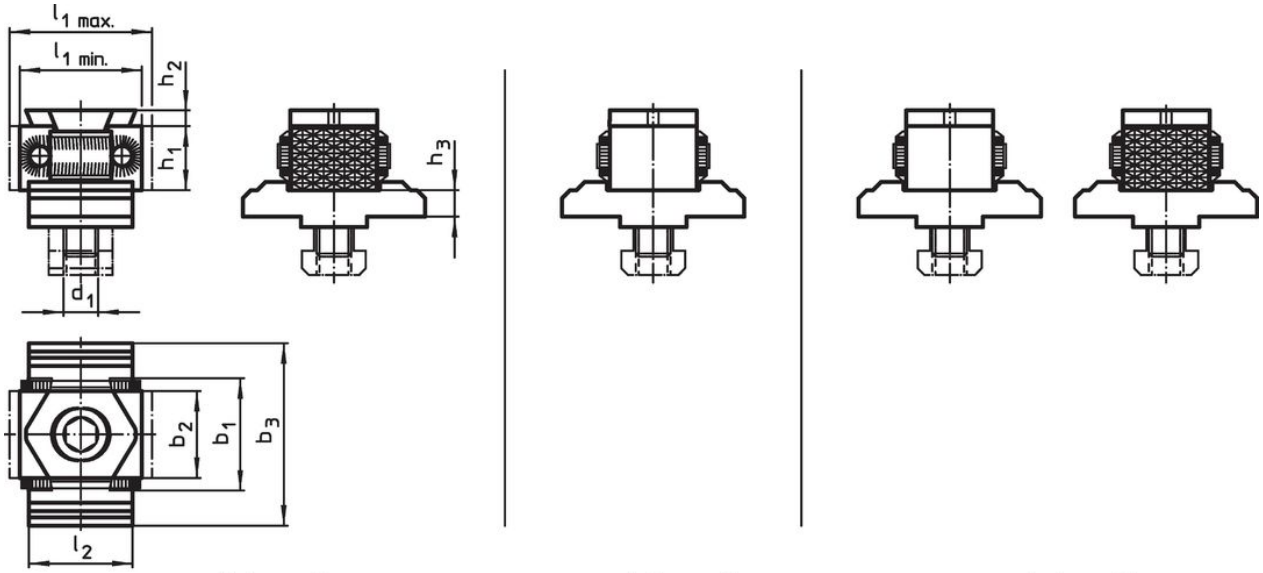

picture 1 picture 2 picture 3

订单信息

尺寸											品号
d_1	l_1 min	l_1 max.	l_2	b_1	b_2	b_3	h_1	h_2	h_3	[g]	
[mm]											
夹钳，两端肋纹 – 相片 1											
M8	27	31	25	29	21	44	15	2,5	6,4	206	23250.0501

遵守

符合 RoHS
符合指令 2011/65/EU 和指令 2015/863

不含 SVHC 物质
不含超过 0.1% w/w 的 SVHC 物质 - 截至 2024 年 1 月 23 日的 SVHC 清单.

不含 65 号提案物质
不包括 65 号提案物质
https://www.P65Warnings.ca.gov/

不含冲突矿物
„本产品不含来自刚果民主共和国或邻近国家的任何被指定为“冲突矿物”的物质，例如钽、锡、金或钨。