压板

23230.0050

产品描述

适用于工件的同时「定位」及「固夹」。定位组件是一种能够从任一侧进行组装的精密组件，而配接至工件上的固夹及固定零件，系以螺丝锁至圆柱形支撑组件上。固夹及固定组件系由用户依个别需求制作。

材质

把手
- DIN 6335 铸铁，橘色烤漆

夹具
- 钢，表面硬化，染黑，研磨

图面

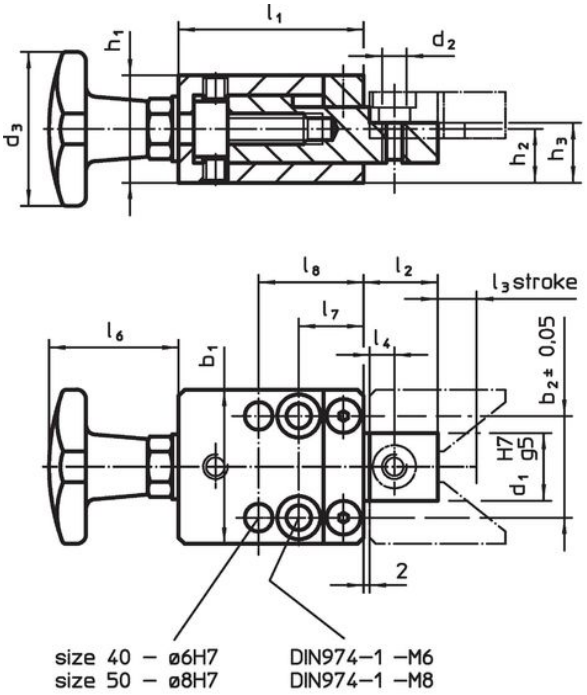

picture 1

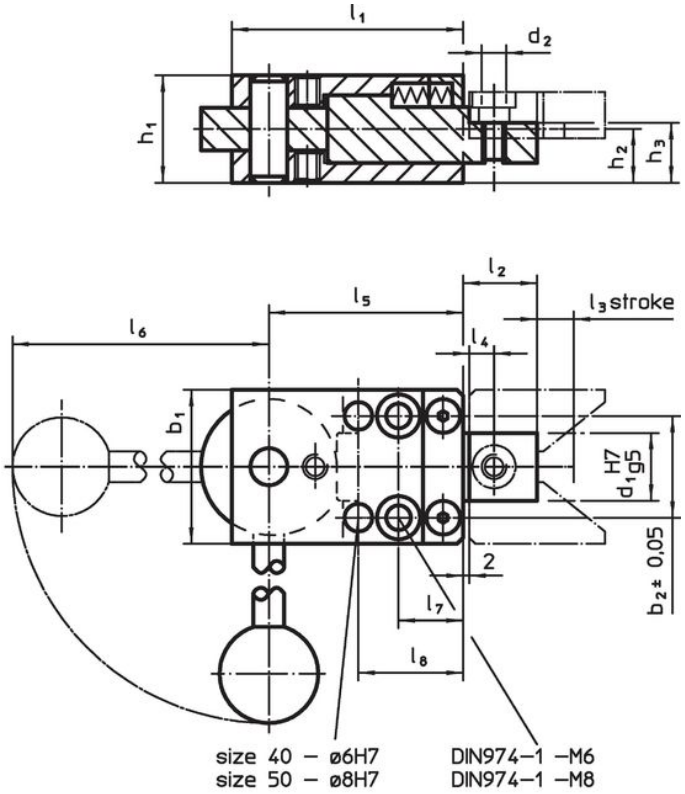

picture 2

订单信息

b_1	b_2 ±0,05	d_1 H7 g5	d_2	d_3	h_1	h_2	h_3	l_1	l_2	l_3	l_4	l_6	l_7	l_8	[g]	品号
尺寸 [mm]																
用手掌握持 – 相片 1																
50	33	22	M8	50	34,8	17,4	19,4	60	24	10	10	42	21	34	862	23230.0050

应用范例

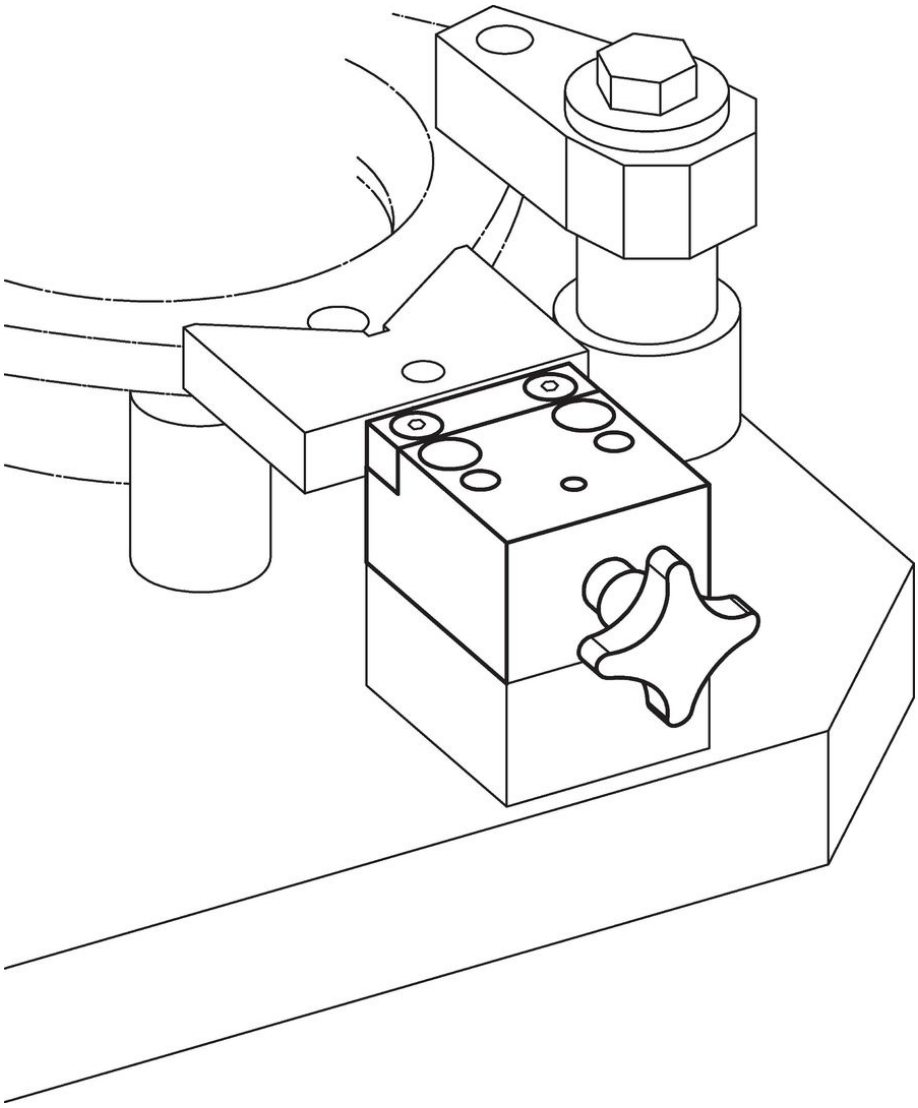

遵守

符合 RoHS
符合指令 2011/65/EU 和指令 2015/863

不含 SVHC 物质
不含超过 0.1% w/w 的 SVHC 物质 - 截至 2024 年 1 月 23 日的 SVHC 清单.

不含 65 号提案物质
不包括 65 号提案物质
https://www.P65Warnings.ca.gov/

不含冲突矿物
„本产品不含来自刚果民主共和国或邻近国家的任何被指定为“冲突矿物”的物质，例如钽、锡、金或钨。