# 推拉夹具

## 23229.0060

### 产品描述

夹具适于在夹紧或组装之前容易和安全地定位工件或部件。
当推/拉夹具在两侧都有螺纹时，可以固定适合于工件的元件，例如， 棱镜，夹紧螺栓，自对准垫。

#### 材质

**螺絲形支撑座**
- 钢，染黑

**本体**
- 钢，镀锌

**弹簧**
- 不锈钢 1.4310

### 图面

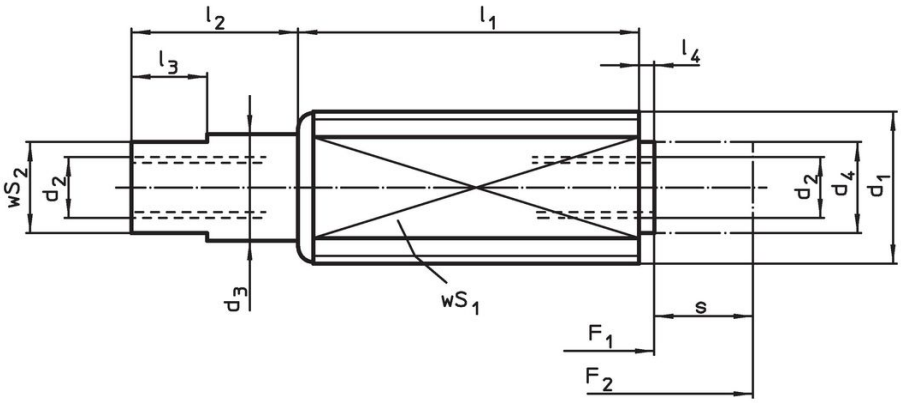


### 订单信息

| $d_1$ | $d_2$ | 尺寸 $d_3$ | $d_4$ | $l_1$ -1 | $l_2$ ±0,5 | $l_3$ | $l_4$ -0,5 | 行程 s ~ | WS $WS_1$ | $WS_2$ | 弹簧荷重 $F_1$ ~ | $F_2$ ~ | | 品号 |
|---|---|---|---|---|---|---|---|---|---|---|---|---|---|---|
| | | [mm] | | | | | | [mm] | [mm] | | [N] | | [g] | |
| **标准弹簧荷重** | | | | | | | | | | | | | | |
| **M18 x 1,5** | M6 x 12 | 11 | 10 | 45 | 16 | 6 | 2 | 12,5 | 16 | 9 | 60 | 180 | 63 | **23229.0060** |

### 应用范例

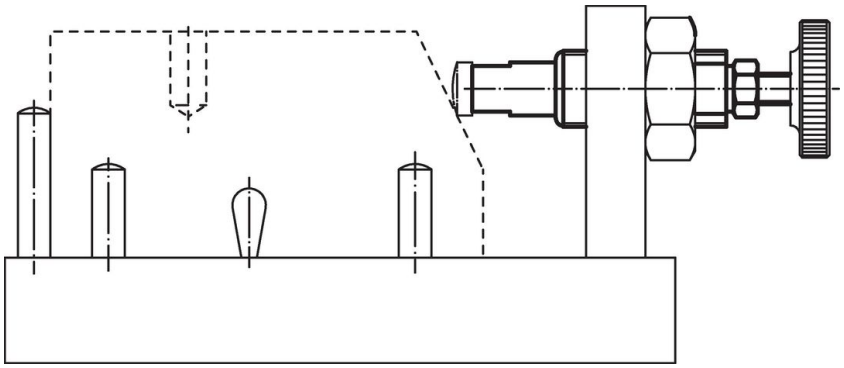

## 遵守

### 符合 RoHS
含铅 - 符合例外 6a / 6b / 6c

### 含有 >0.1% w/w 的 SVHC 物质
含铅 - SVHC [REACH] 清单截至 2024 年 1 月 23 日

### 包含 65 号提案的物质
铅暴露会导致癌症和生殖伤害
https://www.P65Warnings.ca.gov/

### 不含冲突矿物
„本产品不含来自刚果民主共和国或邻近国家的任何被指定为“冲突矿物”的物质，例如钽、锡、金或钨。