压板 • 与可交换的软颚

23190.0055

产品描述

用于夹紧敏感元件。
由黄铜或塑料制成的软爪可以保护工件免受损坏。

材质

钳
- 热处理钢，染黑

组装

软爪可以用两个螺钉安装或拆卸。这些都包含在交货范围内。

图面

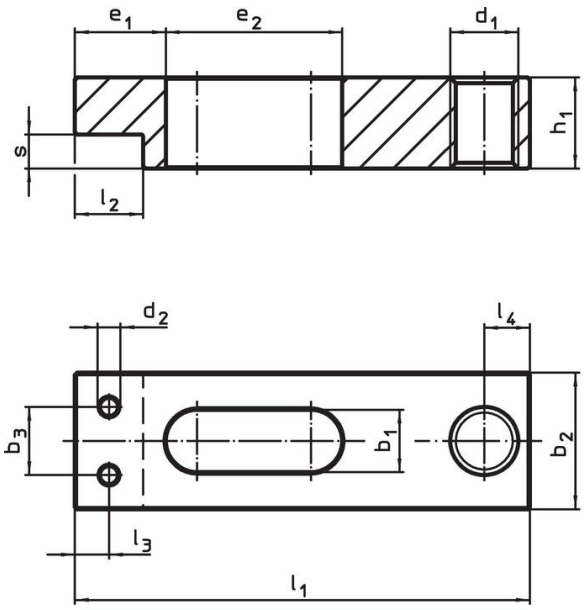

picture 1

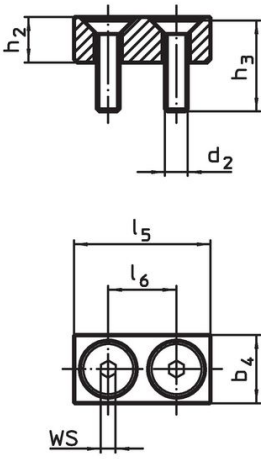

picture 2

订单信息

标称不清。 b_1 +0,5 [mm]	尺寸 l_1	b_2	b_3	d_1	d_2	e_1	e_2	h_1	l_2	l_3	l_4	s	[g]	品号
	[mm]												[g]	
没有软颚的普通夹子 – 相片 1														
18	**160**	50	30	M16	M8	30	63	30	28	14	16	12	1440	**23190.0055**

应用范例

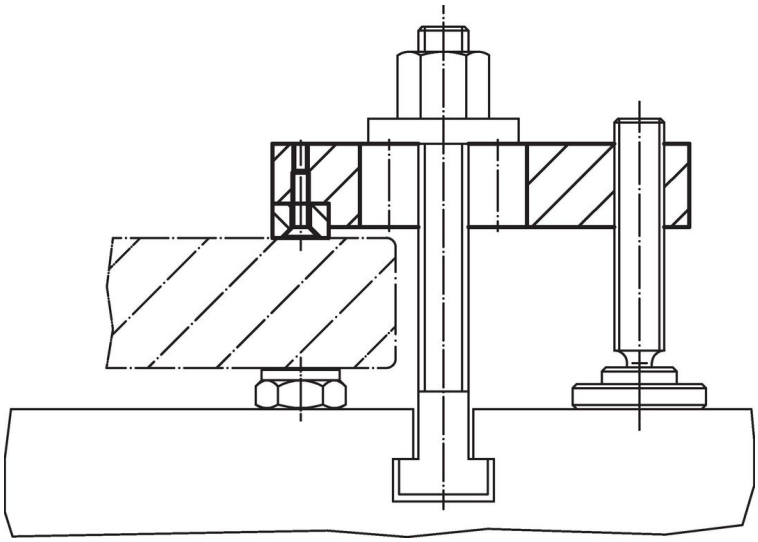

遵守

符合 RoHS
含铅 - 符合例外 6a / 6b / 6c

含有 >0.1% w/w 的 SVHC 物质
含铅 - SVHC [REACH] 清单截至 2024 年 1 月 23 日

包含 65 号提案的物质

铅暴露会导致癌症和生殖伤害
https://www.P65Warnings.ca.gov/

不含冲突矿物
„本产品不含来自刚果民主共和国或邻近国家的任何被指定为“冲突矿物”的物质，例如钽、锡、金或钨。