# 压板 • 附软质面, 类似于DIN 6314

## 23190.0025

### 产品描述

This clamp (clamping claw) according to DIN 6314 with soft face is mainly used in mechanical clamping technology for clamping workpieces.
铜板可保护工件免于损坏。固夹螺栓上螺帽 DIN 6330 B (EH 2307.) / 锥形座 DIN 6319 G (EH 2305.) 与调整螺丝上推力垫 DIN 6311（EH 2256. 可拆式）的组合，可弥补平行性的不足。固定夹可应用于任何一种方式（软质或硬质固夹面）。

#### 材质

**软面**
- 铜，铜焊

**钳**
- 热处理钢，染黑

### 图面

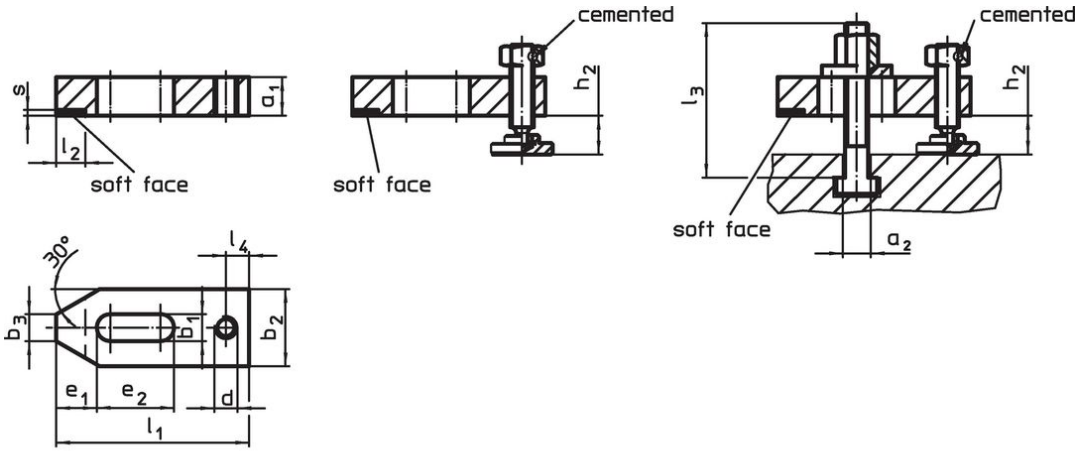


picture 1 picture 2 picture 3

### 订单信息

| 标称 不清。 $b_1$ [mm] | 尺寸 $a_1$ | $l_3$ | $a_2$ | $b_2$ | $b_3$ | d | $e_1$ | $e_2$ | $l_1$ | $l_2$ ±1 | $l_4$ | s [mm] | T槽尺寸 [mm] | 夹持高度 $h_2$ min | $h_2$ max. [mm] | [g] | 品号 |
|---|---|---|---|---|---|---|---|---|---|---|---|---|---|---|---|---|---|
| 含调整螺丝 和夹持螺栓 – 相片 3 | | | | | | | | | | | | | | | | | |
| **11** | **15** | **65** | 9,6 | 30 | 12 | M10 | 15 | 30 | 80 | 12 | 10 | 2 | 10 | 10 | 22 | 385 | 23190.0025 |

## 应用范例

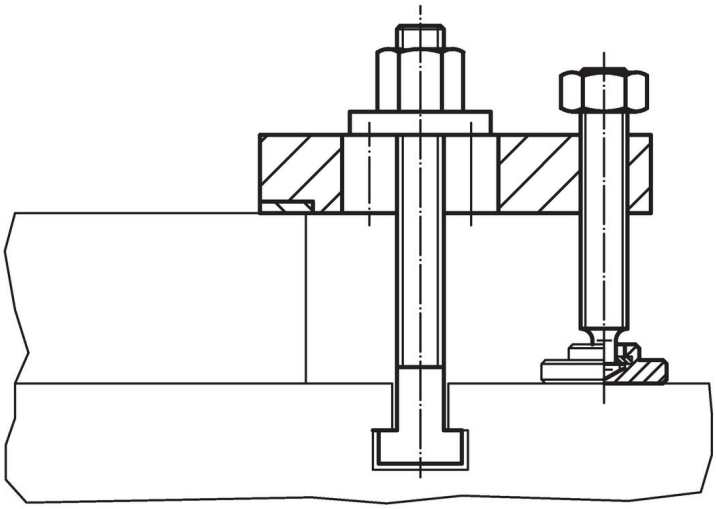

## 遵守

**符合 RoHS**
含铅 - 符合例外 6a / 6b / 6c

**含有 >0.1% w/w 的 SVHC 物质**
含铅 - SVHC [REACH] 清单截至 2024 年 1 月 23 日

**包含 65 号提案的物质**

铅暴露会导致癌症和生殖伤害
https://www.P65Warnings.ca.gov/

**不含冲突矿物**
„本产品不含来自刚果民主共和国或邻近国家的任何被指定为“冲突矿物”的物质，例如钽、锡、金或钨。