支撑延展 • 直形夹具、有沟槽、可调整的反向件

23185.0420

产品描述

支撑延展在夹钳的反向件栓紧 EH 23185。用于钳紧高度(尺寸 H2) 的延伸。夹紧高度可以藉由支撑扩展来调整。

材质

本体
- 钢，回火，镀锌

支撑螺栓
- 热处理钢、质量8.8、黑色

图面

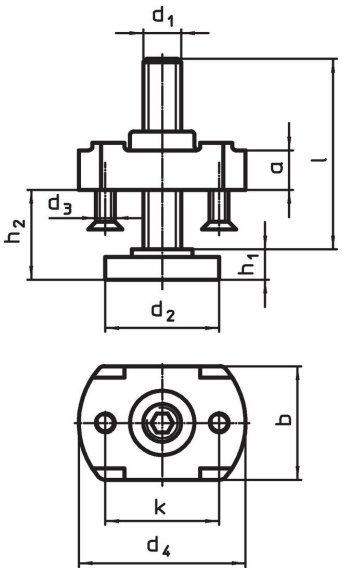

订单信息

d_1	l	d_2	d_3	d_4	尺寸 h_1 [mm]	h_2	a	b	k	用于夹具 d_1 [mm]	[g]	品号
M20	**69**	50	M6	70	16	16 – 52	25	46	50	25	1136	23185.0420

应用范例

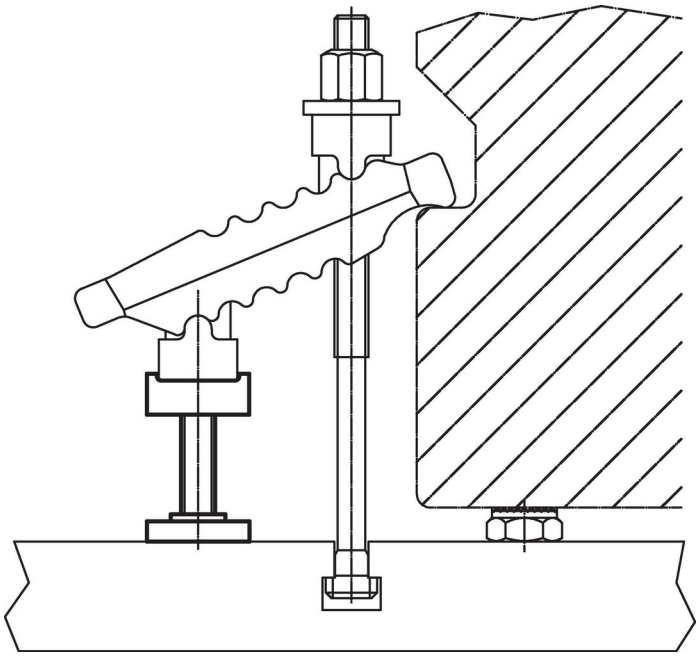

遵守

符合 RoHS
符合指令 2011/65/EU 和指令 2015/863

不含 SVHC 物质
不含超过 0.1% w/w 的 SVHC 物质 - 截至 2024 年 1 月 23 日的 SVHC 清单.

不含 65 号提案物质
不包括 65 号提案物质
https://www.P65Warnings.ca.gov/

不含冲突矿物
„本产品不含来自刚果民主共和国或邻近国家的任何被指定为“冲突矿物”的物质，例如钽、锡、金或钨。