压板 • 有鼻
23180.0109

产品描述

This clamp (clamping claw) with nose is mainly used in mechanical clamping technology for clamping workpieces.

材质

- 钢，热处理， 染黑

图面

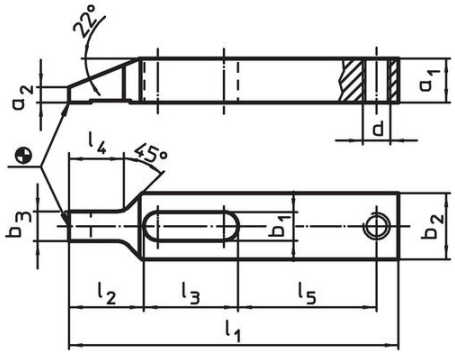

picture 1

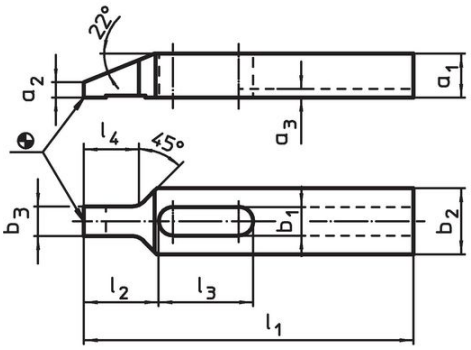

picture 2

订单信息

标称不清。 b_1 [mm]	尺寸 l_1	a_1	a_2	b_2	b_3	d	l_2	l_3	l_4	l_5	[g]	品号
	[mm]											
有牙 适合于调整式 螺丝 – 相片 1												
9	**100**	12	4	20	9,5	M8	22	29	17	42	133	**23180.0109**

应用范例

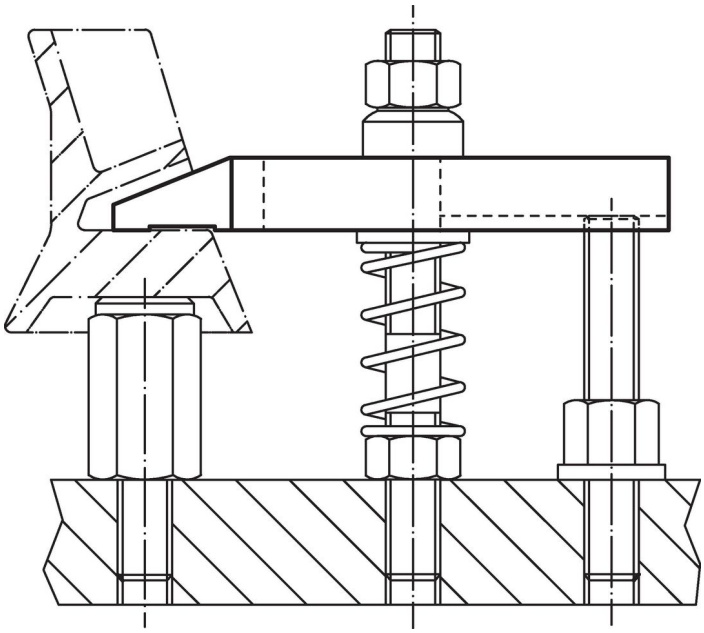

遵守

符合 RoHS
符合指令 2011/65/EU 和指令 2015/863

不含 SVHC 物质
不含超过 0.1% w/w 的 SVHC 物质 - 截至 2024 年 1 月 23 日的 SVHC 清单.

不含 65 号提案物质
不包括 65 号提案物质
https://www.P65Warnings.ca.gov/

不含冲突矿物
„本产品不含来自刚果民主共和国或邻近国家的任何被指定为“冲突矿物”的物质，例如钽、锡、金或钨。