压板 • 带有平面的球型，类似于 DIN 6314

23180.0009

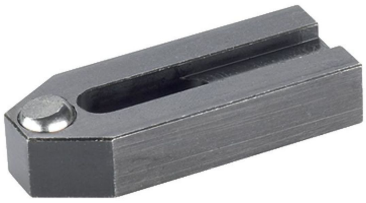

产品描述

This clamp (clamping claw) according to DIN 6314 with flat-faced ball is mainly used in mechanical clamping technology for clamping workpieces.

材质

珠子
- 轴承钢，硬化，明亮的

钳
- 热处理钢，染黑

更多信息

注意事项

珠子有防止旋转保护

图面

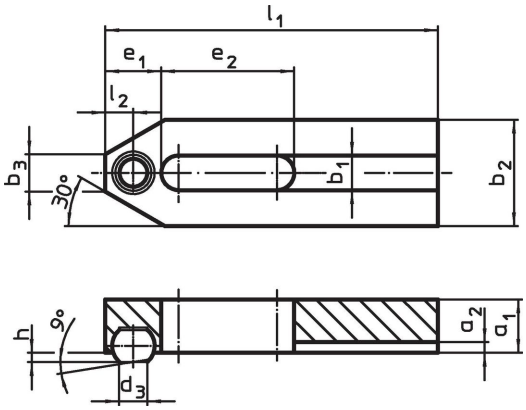

订单信息

标称不清。 b_1 [mm]	尺寸 l_1	d_3	a_1	a_2	b_2	b_3 [mm]	e_1	e_2	h	l_2	球直径	[g]	品号
9	**60**	7,2	12	3	25	10	13	22	2	6,5	10	109	**23180.0009**

应用范例

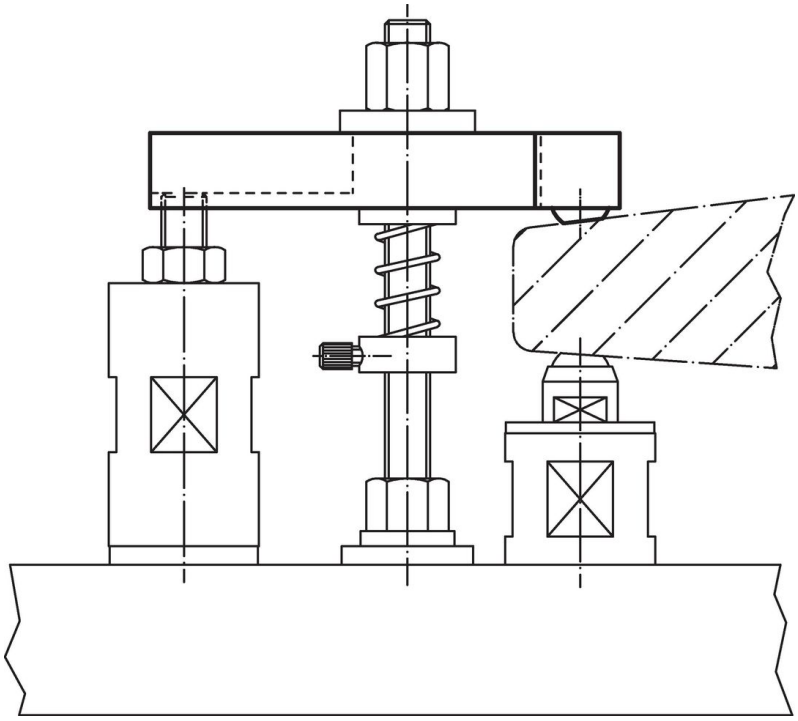

遵守

符合 RoHS
符合指令 2011/65/EU 和指令 2015/863

不含 SVHC 物质
不含超过 0.1% w/w 的 SVHC 物质 - 截至 2024 年 1 月 23 日的 SVHC 清单.

不含 65 号提案物质
不包括 65 号提案物质
https://www.P65Warnings.ca.gov/

不含冲突矿物
„本产品不含来自刚果民主共和国或邻近国家的任何被指定为“冲突矿物”的物质，例如钽、锡、金或钨。