定位衬套 • 用于定位夹持销，使用下压接合

23111.0866

产品描述

These locating bushes for positioning clamping pins are mounted in the counterpart.

材质

- 不锈钢1.4112，硬化

组装

压配定位衬套用于定位夹紧销轻轻地插入到机台或基板

图面

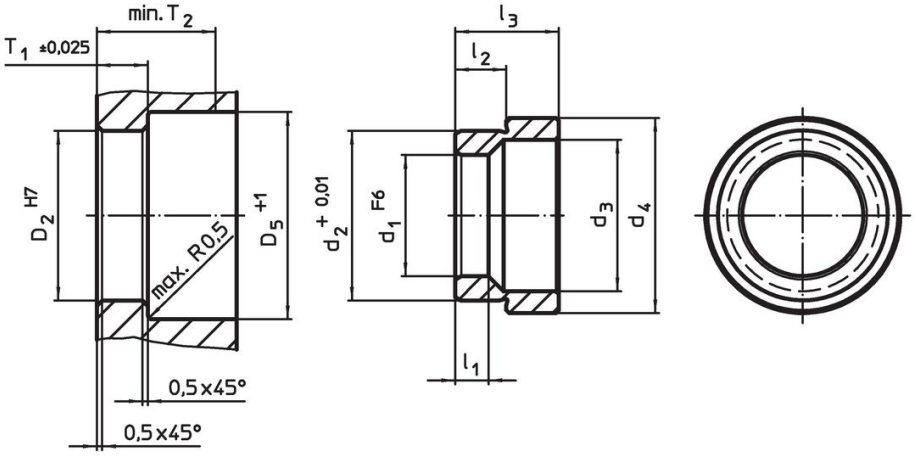

订单信息

尺寸							定位孔					品号
d_1 F6	d_2 +0,01	d_3	d_4	l_1	l_2	l_3	D_2 H7	D_5 +1	T_1 ±0,02	T2 min		
[mm]							[mm]				[g]	
不锈钢												
25	35,03	31	40,2	5,25	10,22	21	35	42	10,55	28	79	23111.0866

应用范例

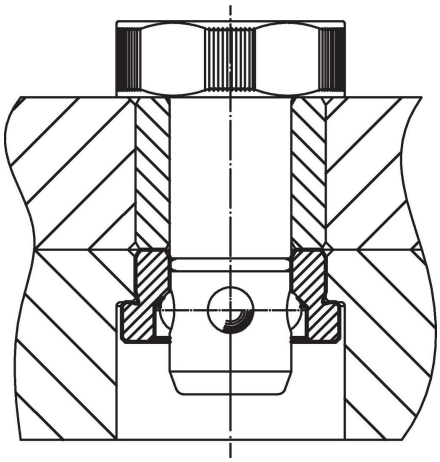

遵守

符合 RoHS
符合指令 2011/65/EU 和指令 2015/863

不含 SVHC 物质
不含超过 0.1% w/w 的 SVHC 物质 - 截至 2024 年 1 月 23 日的 SVHC 清单.

不含 65 号提案物质
不包括 65 号提案物质
https://www.P65Warnings.ca.gov/

不含冲突矿物
„本产品不含来自刚果民主共和国或邻近国家的任何被指定为“冲突矿物”的物质，例如钽、锡、金或钨。