定位夹持销

23111.0127

产品描述

定位夹持销允许快速夹紧，紧固，调整，更换及固定工件，板材，治具系统等。

材质

- 不锈钢 1.4542、沉淀硬化

操作

透过锁紧夹持螺栓，定位夹销藉由四个球以中心定位，并夹住定位衬套。夹持螺栓可以透过一个可移除把手 (品号 23111.0900/0.0902) 或六角键来进行手动操作。

更多信息

配件

可以提供适合的衬套

更多产品

- 手动把手, 用于定位夹持销
- 衬套, 用于定位夹持销
- 定位衬套，用于定位夹持销，使用下压接合
- 定位衬套，用于定位夹持销，使用螺丝接合

图面

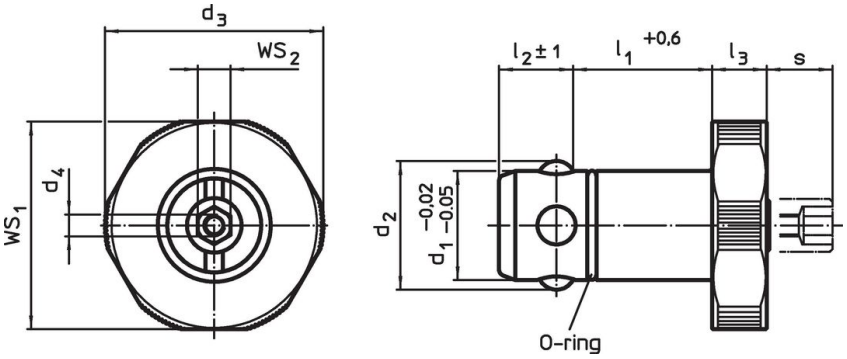

订单信息

尺寸								用于基板	WS_1	WS_2	夹持力		品号
d_1 -0,02 -0,05	l_1 +0,6	d_2	d_3	d_4	l_2 ±1	l_3	s max.	±0,05					
[mm]								[mm]	[mm]	[mm]	[kN]	[g]	
不锈钢													
25	**30**	29	45	M4	18,6	10	9	25	43	10	8	287	**23111.0127**

应用范例

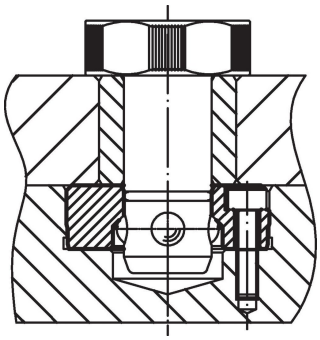

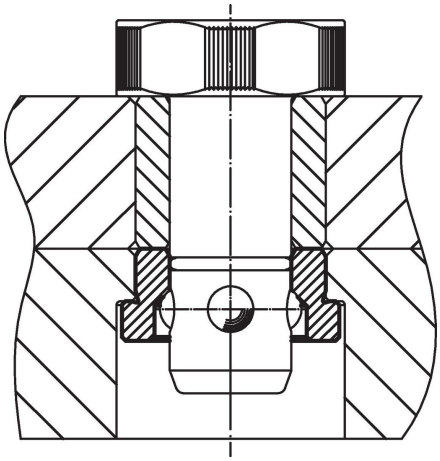

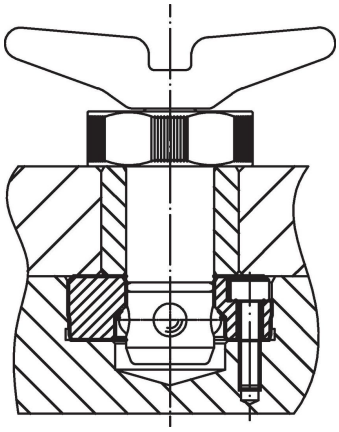

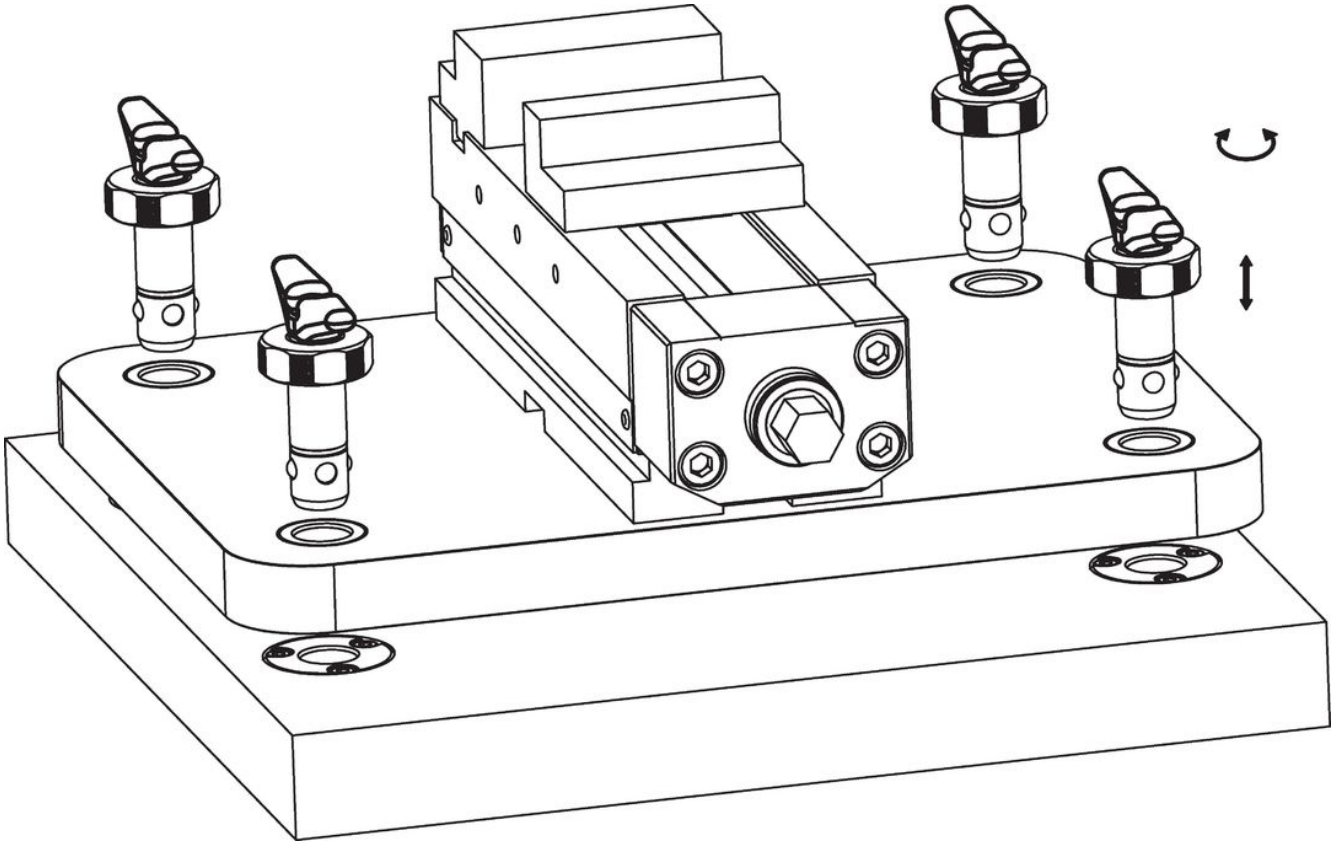

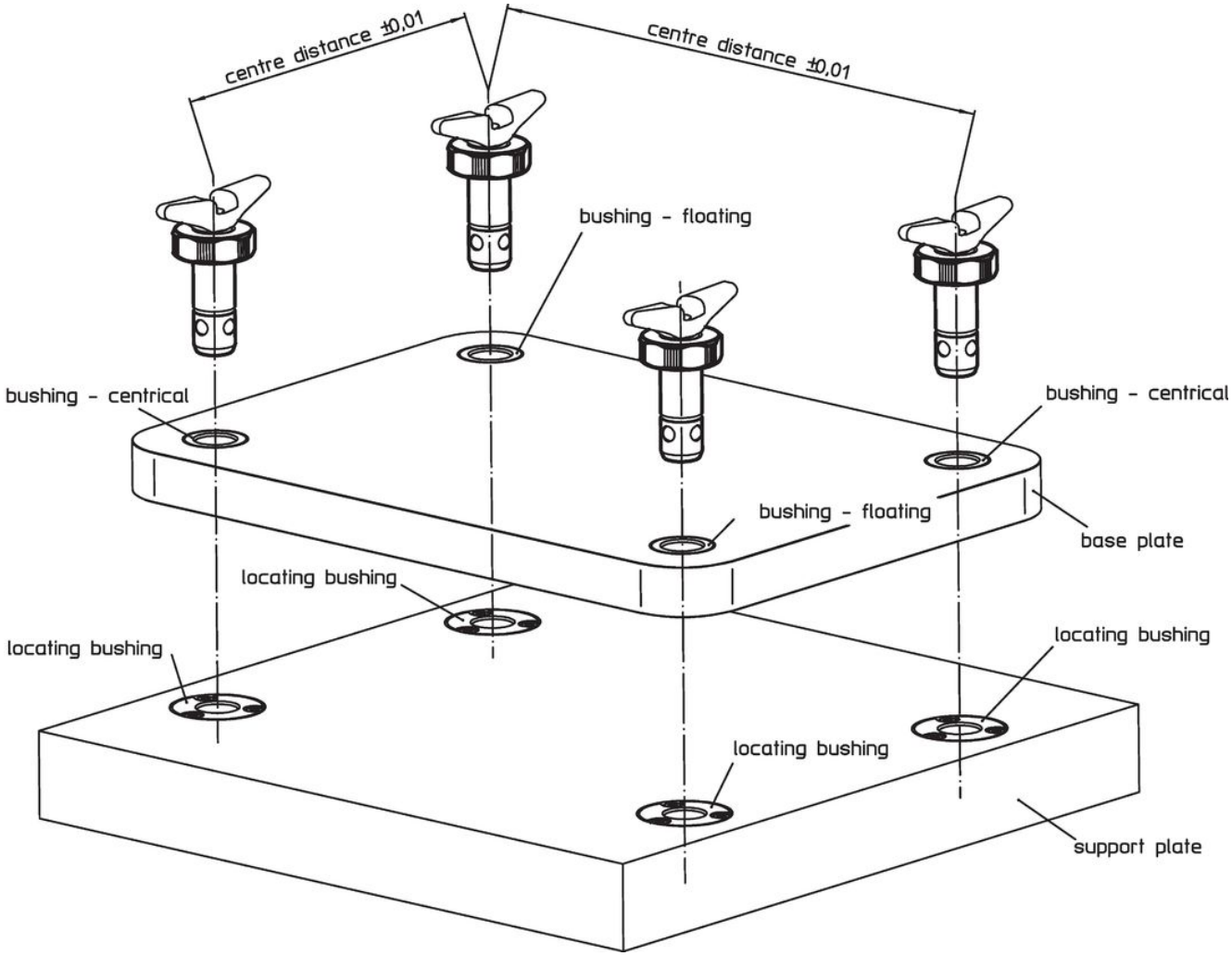
centre distance ±0,01
centre distance ±0,01
bushing - floating
bushing - centrical
bushing - centrical
bushing - floating
base plate
locating bushing
locating bushing
locating bushing
locating bushing
support plate

遵守

符合 RoHS
符合指令 2011/65/EU 和指令 2015/863

不含 SVHC 物质
不含超过 0.1% w/w 的 SVHC 物质 - 截至 2024 年 1 月 23 日的 SVHC 清单.

不含 65 号提案物质
不包括 65 号提案物质
https://www.P65Warnings.ca.gov/

不含冲突矿物
„本产品不含来自刚果民主共和国或邻近国家的任何被指定为“冲突矿物”的物质，例如钽、锡、金或钨。