传动块 • DIN 2079
23100.0045

产品描述

These drive blocks are manufactured according to DIN 2079.

材质

- 合金硬化钢， 表面硬化，染黑，研磨

图面

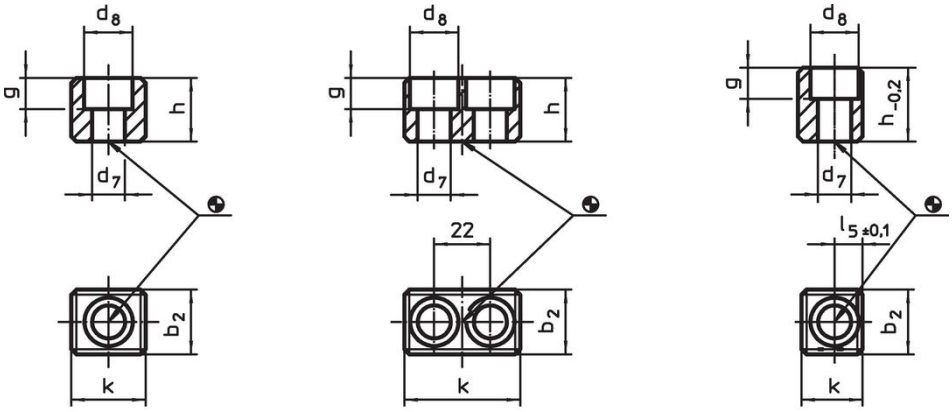

picture 1 picture 2 picture 3

订单信息

主轴头No.	尺寸 k	b2 h5	d7	d8	g	h	螺丝用 ISO 4762		品号
	[mm]						[mm]	[g]	
适用于主轴头 nos. 30~60， 型式A – 相片 1									
45	19,5	19	8,4	13,5	8,3	19	M8 x 20	40	23100.0045

应用范例

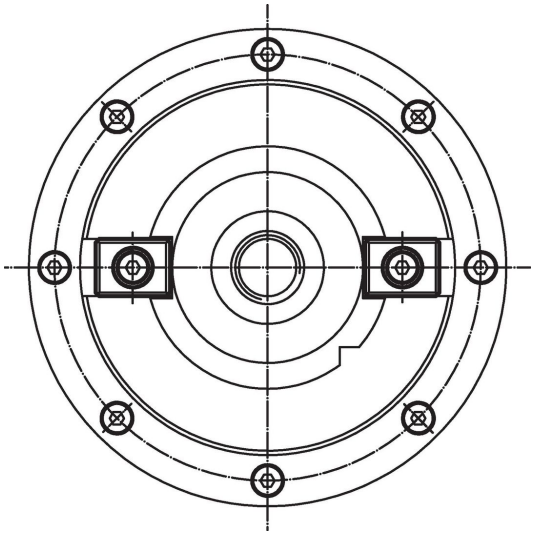

遵守

符合 RoHS
符合指令 2011/65/EU 和指令 2015/863

不含 SVHC 物质
不含超过 0.1% w/w 的 SVHC 物质 - 截至 2024 年 1 月 23 日的 SVHC 清单.

不含 65 号提案物质
不包括 65 号提案物质
https://www.P65Warnings.ca.gov/

不含冲突矿物
„本产品不含来自刚果民主共和国或邻近国家的任何被指定为“冲突矿物”的物质，例如钽、锡、金或钨。