球面华司 / 圆锥型座 • 接近于 DIN 6319，不锈钢

23050.0484

产品描述

球形垫圈/锥形座在螺栓连接中用作垫圈使用，以补偿不平行的表面。

材质

锥形座
- 不锈钢 1.4305

组装

型式D的锥形座仅适用于平坦、封闭式的环状区域。
对于延长孔则仅适用型式 G。

特性

Types from stainless steel A4 with marking (knurling) according drawing.

更多信息

更多产品

- 球面华司 / 圆锥型座, DIN 6319
- 固定螺帽 , DIN 6330 (高1.5d)

图面

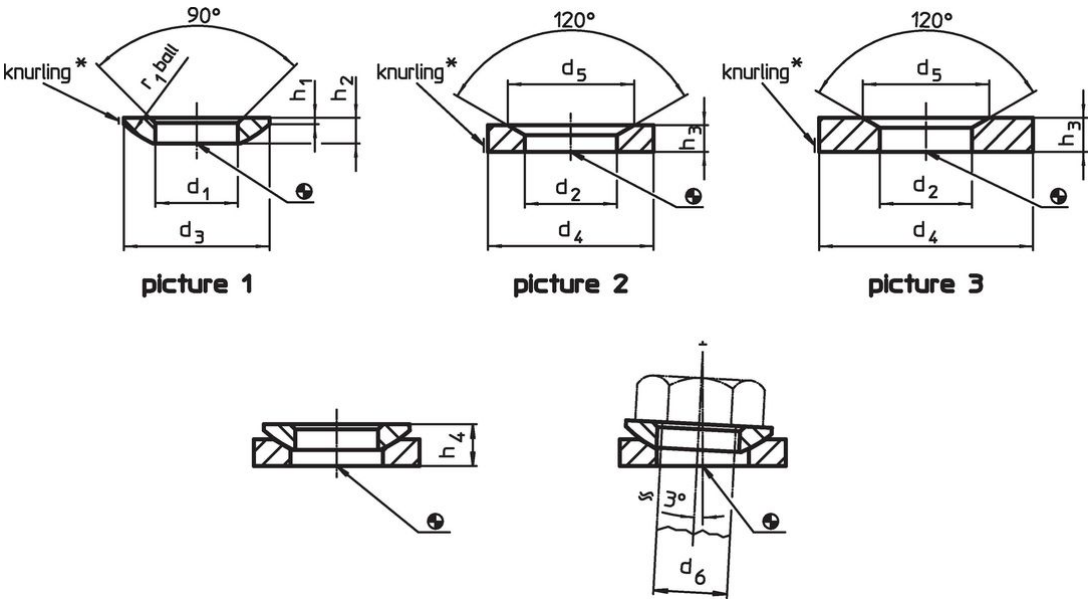

* Knurling = material identification for stainless steel A4 type

订单信息

尺寸 d_2 H13 [mm]	d_4 [mm]	d_5 [mm]	h_3 [mm]	双头螺栓用 d_6 [mm]	螺丝用 d_6 [mm]	静态荷重能力 max. [kN]	扭力螺丝连接 [1] max. [Nm]	[g]	品号
圆锥型座, 不锈钢 型式 G – 相片 3, 不锈钢 1.4305									
28	60	37	10	24	M24	105	455	171	23050.0484

[1] 标准螺纹螺丝的扭矩信息，必要时考虑预加荷载, 摩擦系数 μ_{total} 0.14。

应用范例

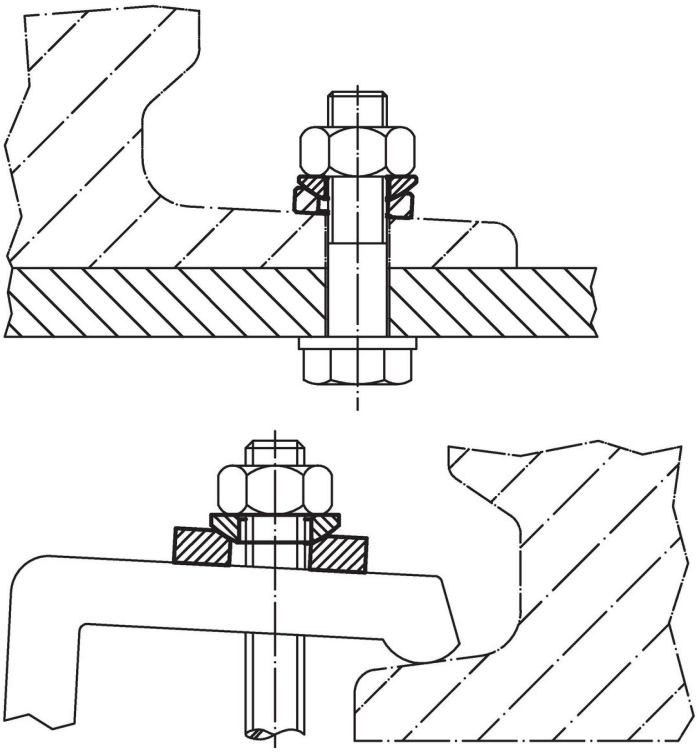

遵守

符合 RoHS
符合指令 2011/65/EU 和指令 2015/863

不含 SVHC 物质
不含超过 0.1% w/w 的 SVHC 物质 - 截至 2024 年 1 月 23 日的 SVHC 清单.

不含 65 号提案物质
不包括 65 号提案物质
https://www.P65Warnings.ca.gov/

不含冲突矿物
„本产品不含来自刚果民主共和国或邻近国家的任何被指定为“冲突矿物”的物质，例如钽、锡、金或钨。