球面华司 / 圆锥型座 • DIN 6319
23050.0164

产品描述

球形垫圈/锥形座在螺栓连接中用作垫圈使用，以补偿不平行的表面。

材质

锥形座
- 表面硬化钢, 表面硬化, 磷酸盐处理

组装

型式D的锥形座仅适用于平坦、封闭式的环状区域。
对于延长孔则仅适用型式 G。

更多信息

更多产品

- 球面华司 / 圆锥型座, 接近于 DIN 6319，不锈钢
- 固定螺帽 , DIN 6330 (高1.5d)

图面

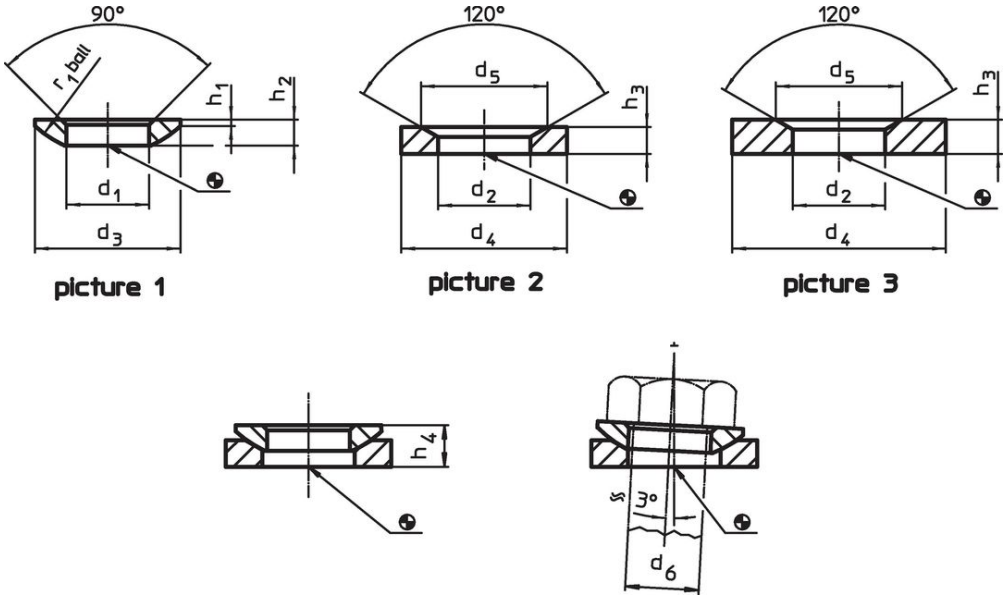

订单信息

尺寸				双头螺栓用	螺丝用	静态荷重能力[1]	扭力螺丝连接 [1] [2]		品号 [3]
d_2 H13	d_4	d_5	h_3	d_6	d_6	max.	max.		
[mm]				[mm]	[mm]	[kN]	[Nm]	[g]	
锥型座 表面 硬化钢 或不锈 钢，型式D， – 相片 2									
75	120	110	30	64	M64	1269	14762	1430	23050.0164

[1] 理论数值

[2] 标准螺纹螺丝的扭矩信息，必要时考虑预加荷载, 摩擦系数 μ_{total} 0.14。

[3] DIN 标准不包含这些尺寸。

应用范例

遵守

符合 RoHS
符合指令 2011/65/EU 和指令 2015/863

不含 SVHC 物质
不含超过 0.1% w/w 的 SVHC 物质 - 截至 2024 年 1 月 23 日的 SVHC 清单.

不含 65 号提案物质
不包括 65 号提案物质
https://www.P65Warnings.ca.gov/

不含冲突矿物
„本产品不含来自刚果民主共和国或邻近国家的任何被指定为“冲突矿物”的物质，例如钽、锡、金或钨。