用于 T 型槽的螺帽 • DIN 508 附防滑装置

23010.0815

产品描述

弹簧可避免T形螺帽发生纵向及横向滑脱。

材质

珠子
- 轴承钢，硬化

T螺帽
- 热处理钢、锻炼的、质量10、染黑

弹簧
- 不锈钢

图面

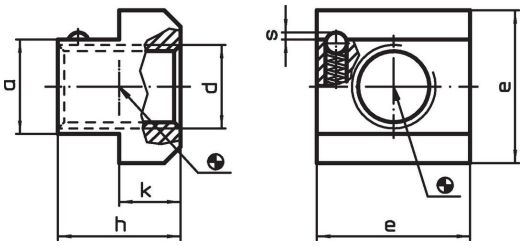

订单信息

T槽尺寸	尺寸						弹簧荷重			品号
	d	a	e	h	k	s	F_1 ~	F_2 ~		
[mm]	[mm]						[N]		[g]	
14	**M12**	13,6	22	16	8	0,9	8,5	14,2	34	**23010.0815**

应用范例

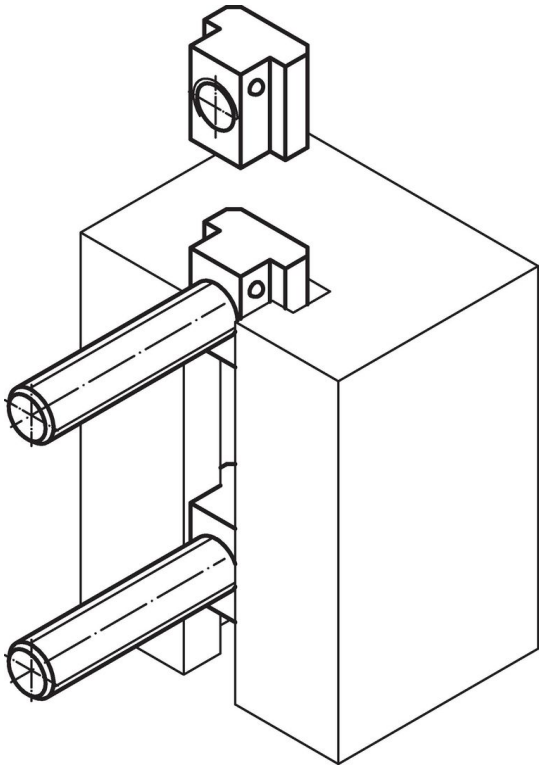

遵守

符合 RoHS
符合指令 2011/65/EU 和指令 2015/863

不含 SVHC 物质
不含超过 0.1% w/w 的 SVHC 物质 - 截至 2024 年 1 月 23 日的 SVHC 清单.

不含 65 号提案物质
不包括 65 号提案物质
https://www.P65Warnings.ca.gov/

不含冲突矿物
„本产品不含来自刚果民主共和国或邻近国家的任何被指定为“冲突矿物”的物质，例如钽、锡、金或钨。