用于 T 型槽的螺帽 • DIN 508

23010.0761

产品描述

These nuts for T-slots (slot nuts) are manufactured according to DIN 508. The range is extended by other dimensions that are not included in DIN.

材质

- 不锈钢 1.4301

组装

T 螺帽的全部负载容量只能被应用在保证螺丝旋入超过 T 螺帽的螺纹全长。

更多信息

注意事项

特殊的样式欢迎洽询。

图面

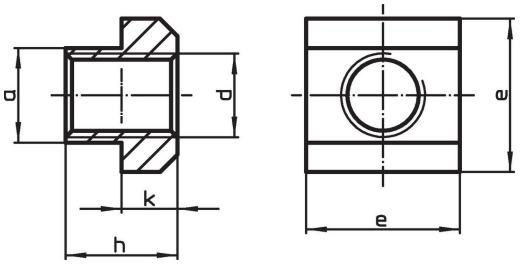

订单信息

T槽尺寸 [mm]	尺寸 [mm] d	a	e	h	k	用于T型槽 DIN 650 [mm]	[g]	品号 [1]
不锈钢								
16	**M14**	15,6	25	18	9	16	49	**23010.0761**

[1] DIN 标准不包含这些尺寸。

应用范例

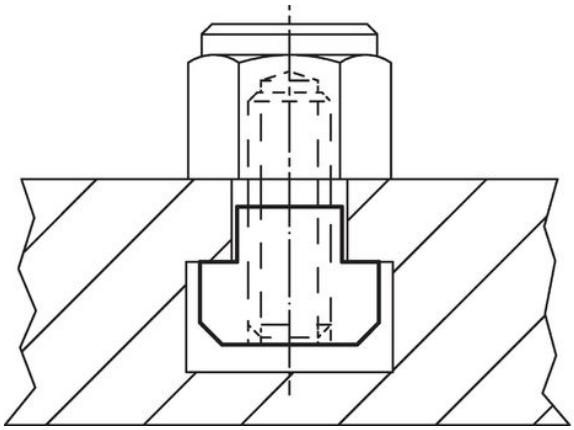

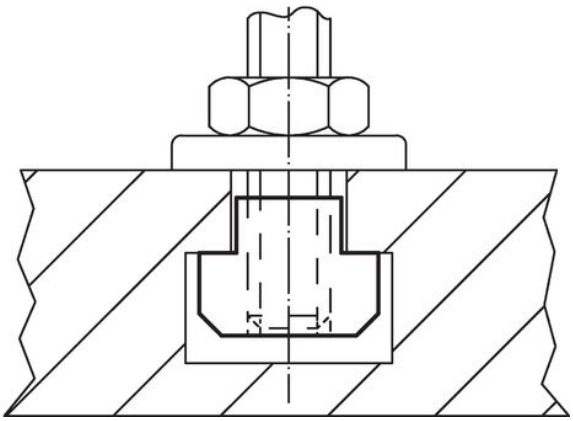

遵守

符合 RoHS
符合指令 2011/65/EU 和指令 2015/863

不含 SVHC 物质
不含超过 0.1% w/w 的 SVHC 物质 - 截至 2024 年 1 月 23 日的 SVHC 清单.

不含 65 号提案物质
不包括 65 号提案物质
https://www.P65Warnings.ca.gov/

不含冲突矿物
„本产品不含来自刚果民主共和国或邻近国家的任何被指定为“冲突矿物”的物质，例如钽、锡、金或钨。