定位感应器 • 气动的

22800.0010

产品描述

应用于夹治具中预加工工件的定位控制。
精度在 0.015 - 0.075 mm 之间，视工件表面而定。
透过压缩空气反流以进行接触控制，并在监测元件上显示。

材质

承座销
- 工具钢，硬化，研磨

胶封
- PVC

螺丝
- 钢，镀锌，质4.8 (ISO 1207)

插入式凸管
- 黄铜

更多信息

注意事项

其它资料欢迎洽询。

更多产品

- 监视器适用于定位感应器，for positioning sensors, pneumatic

图面

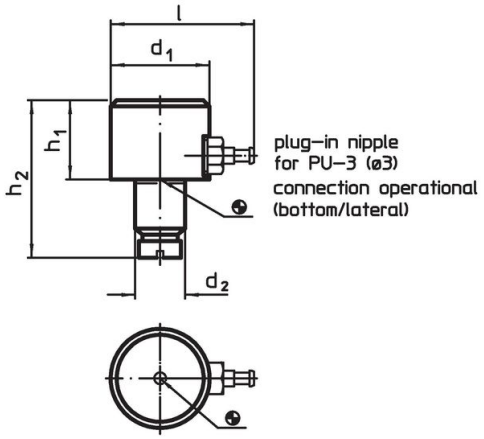

picture 1

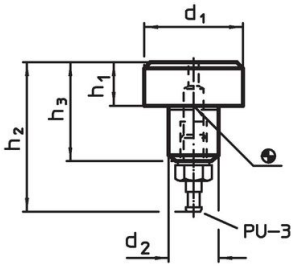

picture 2

订单信息

尺寸						品号
d_1	h_1 h9	d_2 n6	h_2	l	[g]	
[mm]						
底部 / 侧面联连接 – 相片 1						
16	**13**	8	27	28	24	**22800.0010**

应用范例

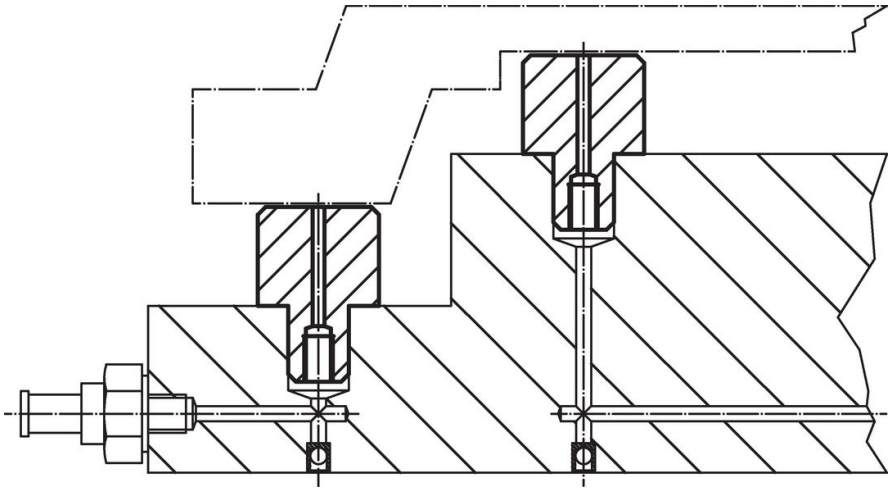

遵守

符合 RoHS
含铅 - 符合例外 6a / 6b / 6c

含有 >0.1% w/w 的 SVHC 物质
含铅 - SVHC [REACH] 清单截至 2024 年 1 月 23 日

包含 65 号提案的物质

铅暴露会导致癌症和生殖伤害
https://www.P65Warnings.ca.gov/

不含冲突矿物
„本产品不含来自刚果民主共和国或邻近国家的任何被指定为“冲突矿物”的物质，例如钽、锡、金或钨。