球形脚轮 • 滑动轴承

22753.0085

产品描述

运输系统、输送设备至加工及包装设施之专用模块组件。 适用于单件商品的移动、转动及控制。
球形脚轮是不需要保养的。
在温度大于 20°C时，相关参数线性下降。(例: 在 90°C时，负载轴承容量最大为 60%)。

材质

外壳
- 不锈钢

轴承
- 塑胶

珠子
- 不锈钢，硬化

组装

藉由下压滚花外型球形脚轮以达成锁附。使用组装工具，可以从功能区镶嵌球型脚轮。
外部的滚花可以在与孔进行组装时，不须额外的预备步骤。

图面

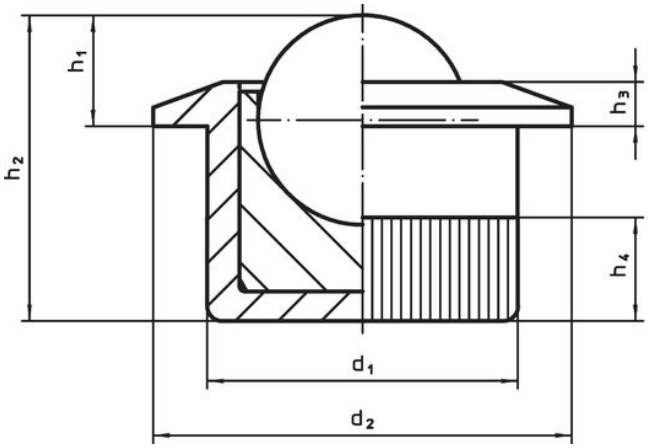

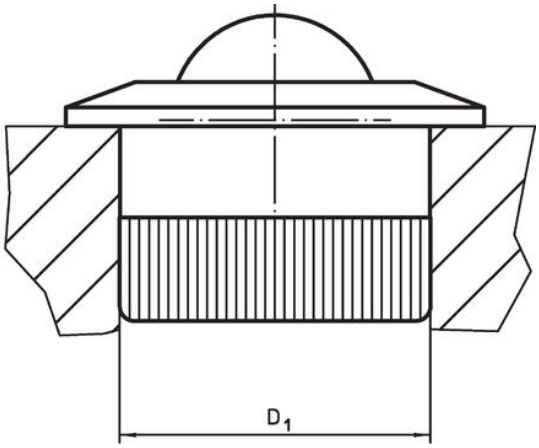

订单信息

尺寸							定位孔	静态承载				品号
d_1	球直径	d_2	h_1	h_2	h_3	h_4	D_1 H7	系数 C_0	min	max.		
[mm]							[mm]	[N]	[°C]		[g]	
12,6	8,5	17	4,5	12,4	1,8	4,2	12,6	1986	-50	90	8,1	22753.0085

配件

	适用于 万向滚珠 [mm]	[g]	品号
组立工具			
	10,0	118	22753.9965
	12,6	125	22753.9985

遵守

符合 RoHS
符合指令 2011/65/EU 和指令 2015/863

不含 SVHC 物质
不含超过 0.1% w/w 的 SVHC 物质 - 截至 2024 年 1 月 23 日的 SVHC 清单.

不含 65 号提案物质
不包括 65 号提案物质
https://www.P65Warnings.ca.gov/

不含冲突矿物
„本产品不含来自刚果民主共和国或邻近国家的任何被指定为“冲突矿物”的物质，例如钽、锡、金或钨。