球形脚轮 • 有固定零件

22750.0132

产品描述

运输系统、输送设备至加工及包装设施之专用模块组件。 适用于单件商品的移动、转动及控制。

材质

盖子
- 钢，镀锌

外壳
- 钢，镀锌

珠子
- 不锈钢

组装

固定方式系藉由弹簧式固定爪，以允许在定位孔方面能有较大的公差。
万向轮可经由其作用侧轻易地进行拆装。
由于为斜盖型式，因此应使用组合式芯轴 EH 2275。

图面

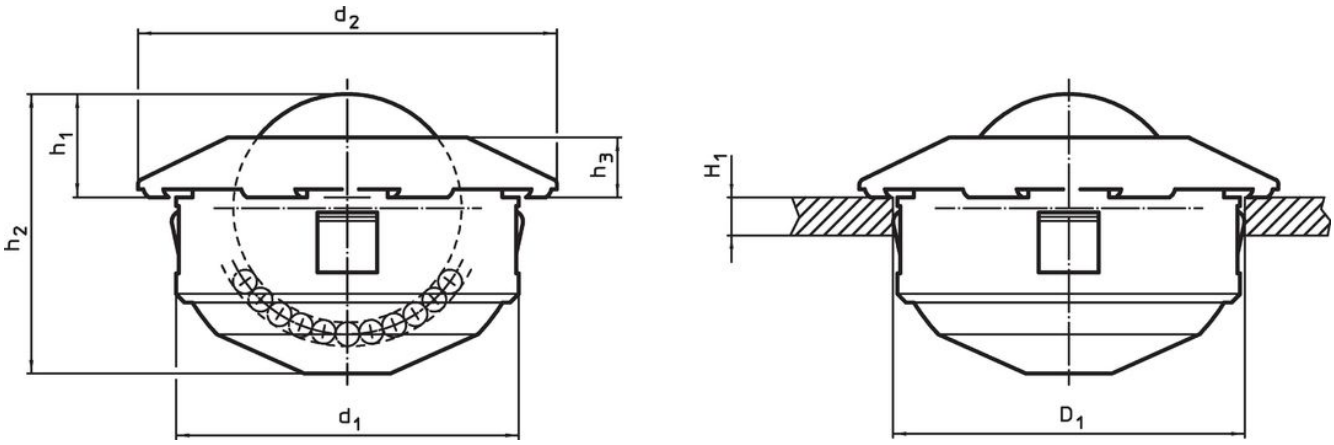

订单信息

尺寸 d_1 -0,16	球直径	d_2	h_1 ±0,3	h_2	h_3	H_1 min	定位孔 D_1	动态负载系数 C		品号
[mm]						[mm]	[mm]	[N]	[g]	
珠子 不锈钢										
45	30	55	13,8	37,5	8	2,5	45	1900	290	22750.0132

配件

	适用于 万向滚珠 [mm]	[g]	品号
组立工具			
	24	451	22750.0144
	36	480	22750.0148
	45	503	22750.0152

应用范例

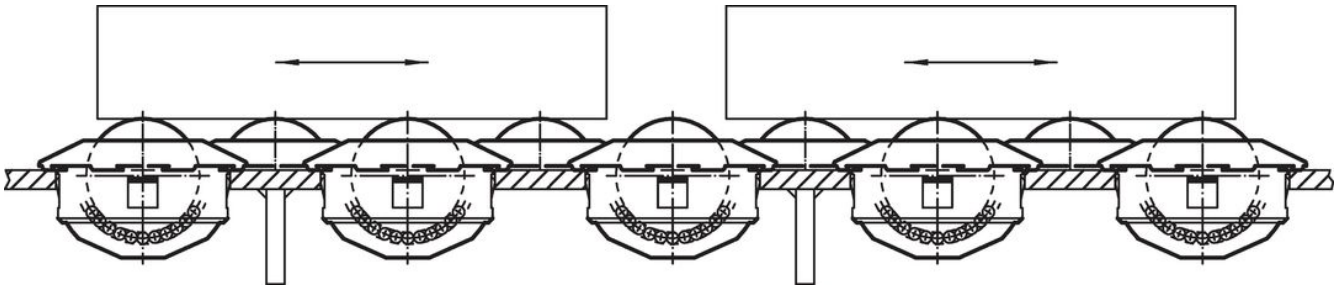

遵守

符合 RoHS
符合指令 2011/65/EU 和指令 2015/863

不含 SVHC 物质
不含超过 0.1% w/w 的 SVHC 物质 - 截至 2024 年 1 月 23 日的 SVHC 清单.

不含 65 号提案物质
不包括 65 号提案物质
https://www.P65Warnings.ca.gov/

不含冲突矿物
„本产品不含来自刚果民主共和国或邻近国家的任何被指定为“冲突矿物”的物质，例如钽、锡、金或钨。