定位珠螺丝 • 无头部的， 短的

22720.0660

产品描述

短型的球端推力螺丝特别适用于直柄组件 DIN 1835 E的组合运用，例如，搭配Whistle Notch及Weldon型工具夹固装置。
亦适用于固夹、上紧或支撑不完全平行的表面。
最大荷载传递因为可移动的球体。

材质

珠子
- 轴承钢，硬化

螺丝
- 钢，热处理，1200 ±100 N/mm^2

更多信息

注意事项

珠子无防止旋转功能。
特殊的样式欢迎洽询。

参考

需求的螺纹锁，请参阅附录 - 技术数据 -

更多产品

- 定位珠螺丝，无头，有平面的球

图面

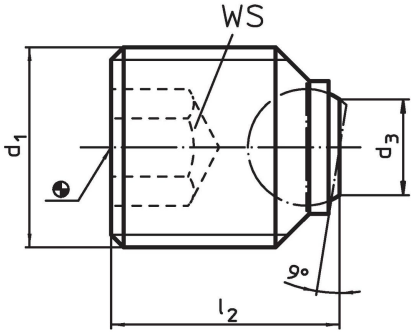

订单信息

尺寸 d_1 [mm]	l_2 [mm]	d_3 [mm]	球直径 [mm]	WS [mm]	静态荷重能力 max. [kN]	[g]	品号
有平面的珠子， 平面， 用于平行柄 DIN 1835 E							
M16	**16**	7,2	8,5	8	30	15	**22720.0660**

应用范例

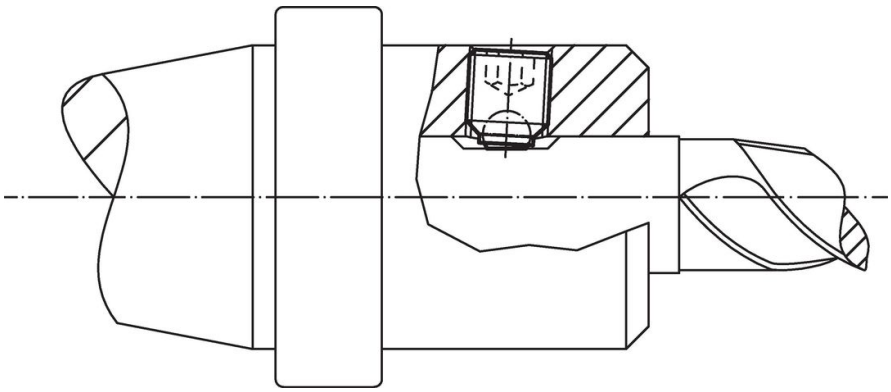

遵守

符合 RoHS
含铅 - 符合例外 6a / 6b / 6c

含有 >0.1% w/w 的 SVHC 物质
含铅 - SVHC [REACH] 清单截至 2024 年 1 月 23 日

包含 65 号提案的物质
铅暴露会导致癌症和生殖伤害
https://www.P65Warnings.ca.gov/

不含冲突矿物
„本产品不含来自刚果民主共和国或邻近国家的任何被指定为“冲突矿物”的物质，例如钽、锡、金或钨。