定位珠螺丝 • 无头， 球防止回转

22700.0772

产品描述

亦适用于固夹、上紧或支撑不完全平行的表面。
最大荷载传递因为可移动的球体。

材质

珠子
- 轴承钢，硬化

螺丝
- 钢，热处理，1200 ±100 N/mm^2

更多信息

注意事项

珠子有防止旋转保护
特殊的样式欢迎洽询。

参考

需求的螺纹锁，请参阅附录 - 技术数据 -

更多产品

- 定位珠螺丝，无头，有平面的球
- 定位珠螺丝，无头，附细螺纹
- 定位珠螺丝，无头，平面球端和梅花槽

图面

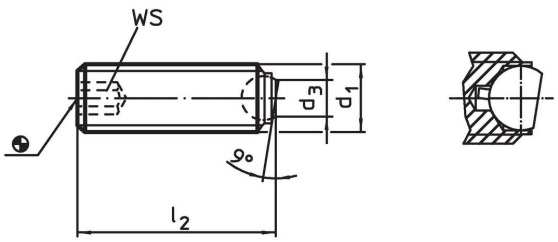

订单信息

尺寸				WS	静态荷重能力[1] max.		品号
d_1	l_2	d_3	球直径				
[mm]				[mm]	[kN]	[g]	
上交换式夹持颚 (相片2)，热处理钢							
M20	**30**	13,5	15	10	60	52	**22700.0772**

[1] *荷重能力报告书不适用于不锈钢

应用范例

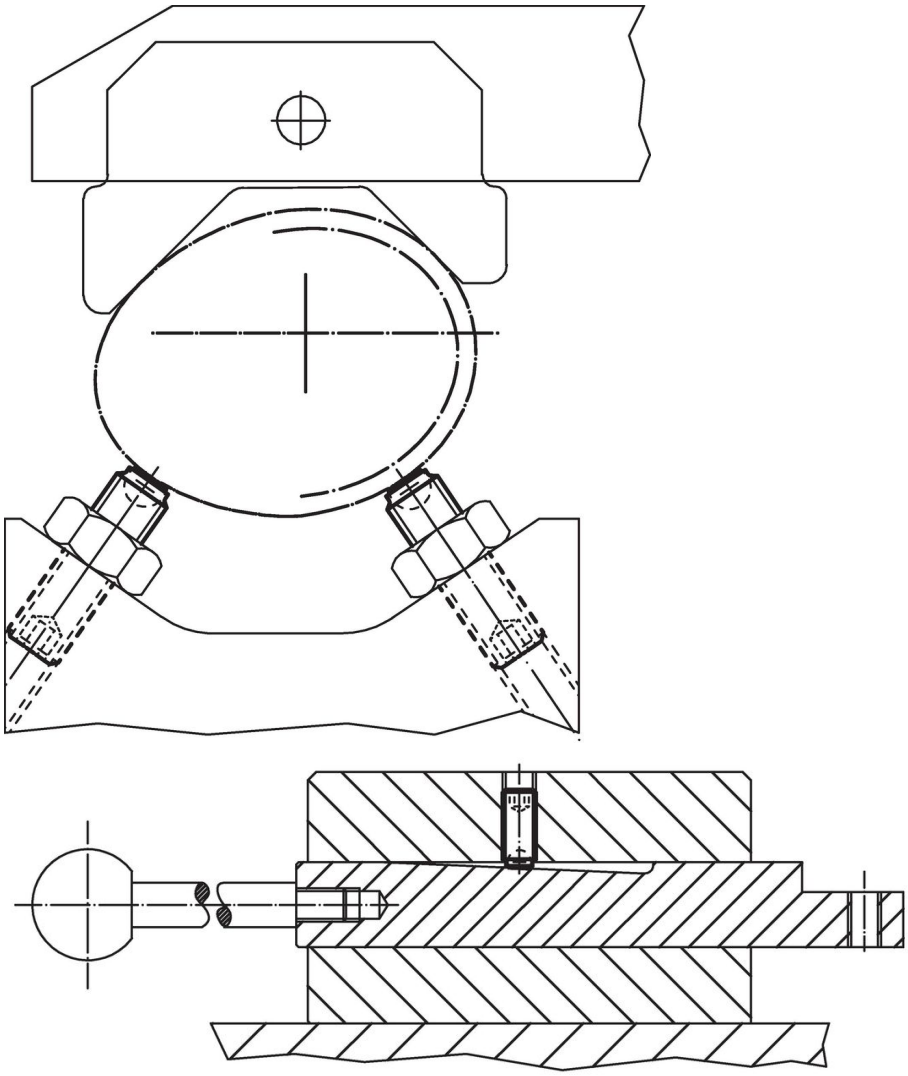

遵守

符合 RoHS
含铅 - 符合例外 6a / 6b / 6c

含有 >0.1% w/w 的 SVHC 物质
含铅 - SVHC [REACH] 清单截至 2024 年 1 月 23 日

包含 65 号提案的物质

铅暴露会导致癌症和生殖伤害
https://www.P65Warnings.ca.gov/

不含冲突矿物
„本产品不含来自刚果民主共和国或邻近国家的任何被指定为“冲突矿物”的物质，例如钽、锡、金或钨。