定位珠螺丝 • 有头，球防止回转

22700.0272

产品描述

亦适用于固夹、上紧或支撑不完全平行的表面。
最大荷载传递因为可移动的球体。

材质

珠子
- 轴承钢，硬化

螺丝
- 钢，热处理，1200 ±100 N/mm²

更多信息

注意事项

注意：螺纹跑出 l4!
珠子有防止旋转保护
特殊的样式欢迎洽询。

参考

需求的螺纹锁，请参阅附录 - 技术数据 -

更多产品

- 定位珠螺丝，有头

图面

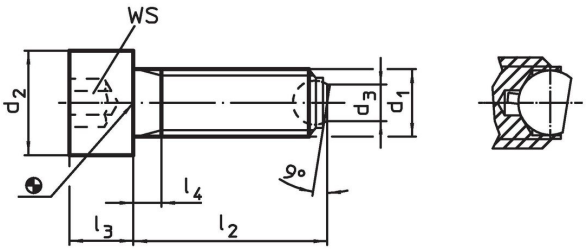

订单信息

d_1	l_2 ~	d_2	d_3	l_3	l_4	球直径	WS	静态荷重能力[1] max.		品号
			尺寸 [mm]				[mm]	[kN]	[g]	
上交换式夹持颚 (相片2)，热处理钢										
M20	**50**	30	13,5	20	7,5	15	17	60	185	**22700.0272**

[1] *荷重能力报告书不适用于不锈钢

应用范例

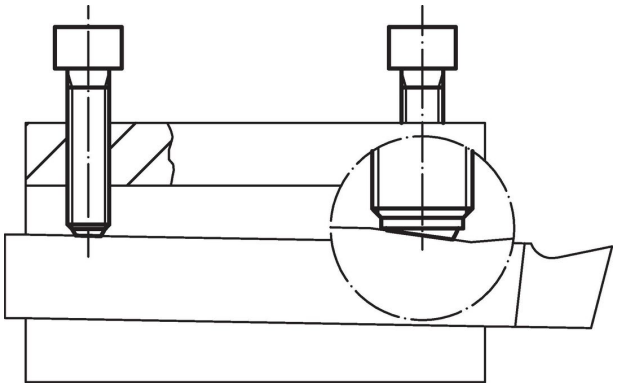

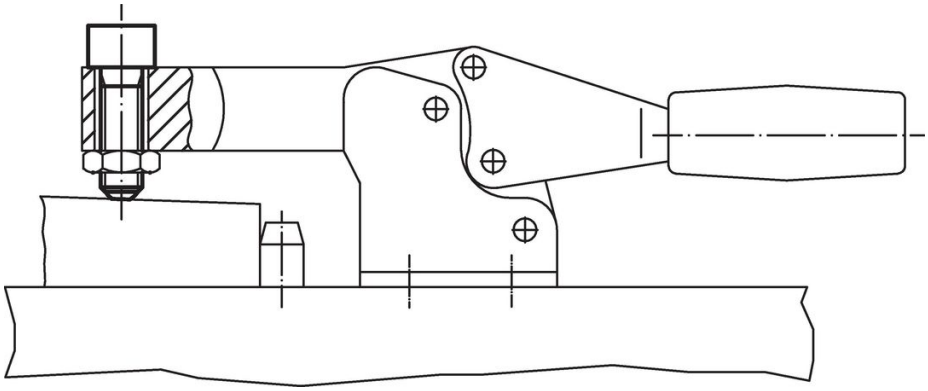

遵守

符合 RoHS
符合指令 2011/65/EU 和指令 2015/863

不含 SVHC 物质
不含超过 0.1% w/w 的 SVHC 物质 - 截至 2024 年 1 月 23 日的 SVHC 清单.

不含 65 号提案物质
不包括 65 号提案物质
https://www.P65Warnings.ca.gov/

不含冲突矿物
„本产品不含来自刚果民主共和国或邻近国家的任何被指定为“冲突矿物”的物质，例如钽、锡、金或钨。