承座销 • 销型

22680.0412

产品描述

适合作为实心且精密的底座组件及止动组件，而梢状型式的此种定位梢，可应用于定位点窄小的组件中。
表面感应硬化和地面

材质

- 钢，热处理， 染黑

图面

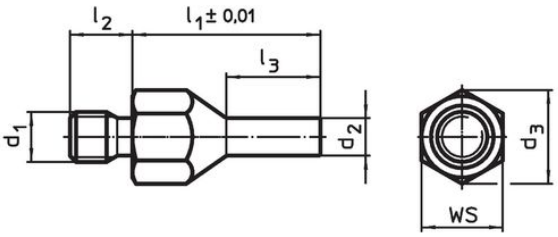

picture 1

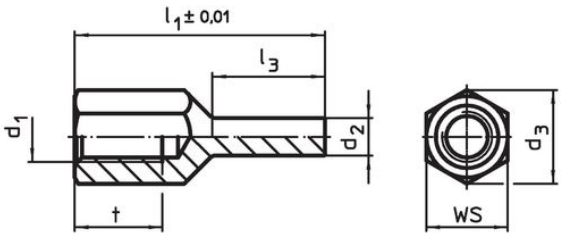

picture 2

订单信息

l_1 ±0,01	d_1	d_2	尺寸 l_2	l_3	d_3	WS	起动 扭力 max.		品号
[mm]						[mm]	[Nm]	[g]	
有公牙 – 相片 1									
30	**M8**	**4**	10	15	14,4	13	18	17	**22680.0412**

应用范例

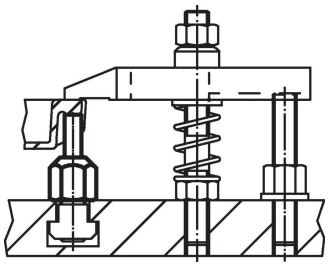

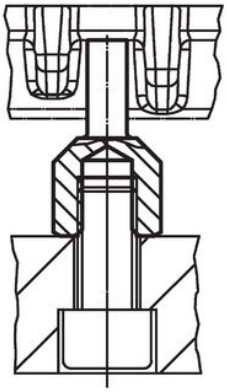

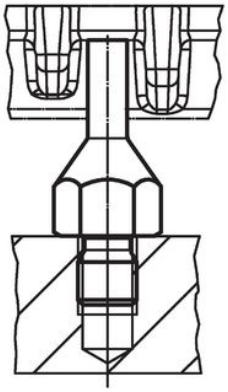

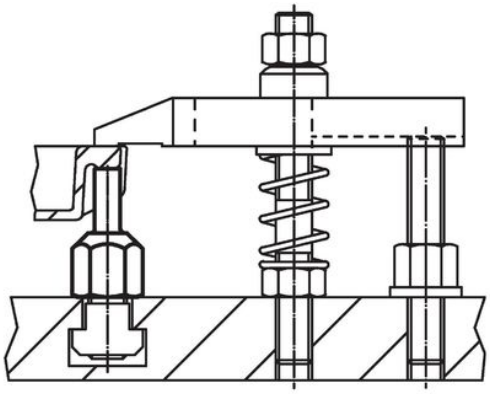

遵守

符合 RoHS
符合指令 2011/65/EU 和指令 2015/863

不含 SVHC 物质
不含超过 0.1% w/w 的 SVHC 物质 - 截至 2024 年 1 月 23 日的 SVHC 清单.

不含 65 号提案物质
不包括 65 号提案物质
https://www.P65Warnings.ca.gov/

不含冲突矿物
„本产品不含来自刚果民主共和国或邻近国家的任何被指定为“冲突矿物”的物质，例如钽、锡、金或钨。