脚 • DIN 6320 有螺纹柄
22640.0121

产品描述

脚座可以作为底座元件和挡块使用。
承载表面不变形。

材质

- 热处理钢，未硬化，染黑

图面

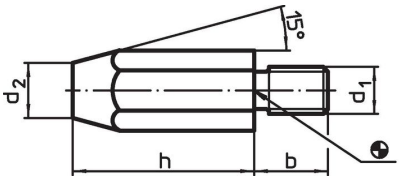

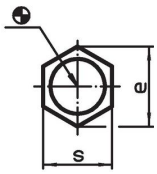

订单信息

尺寸						起动 扭力 max.		品号
h	d_1	b	d_2	e	s			
[mm]						[Nm]	[g]	
25	**M12**	20	15	21,9	19	60	70	**22640.0121**

应用范例

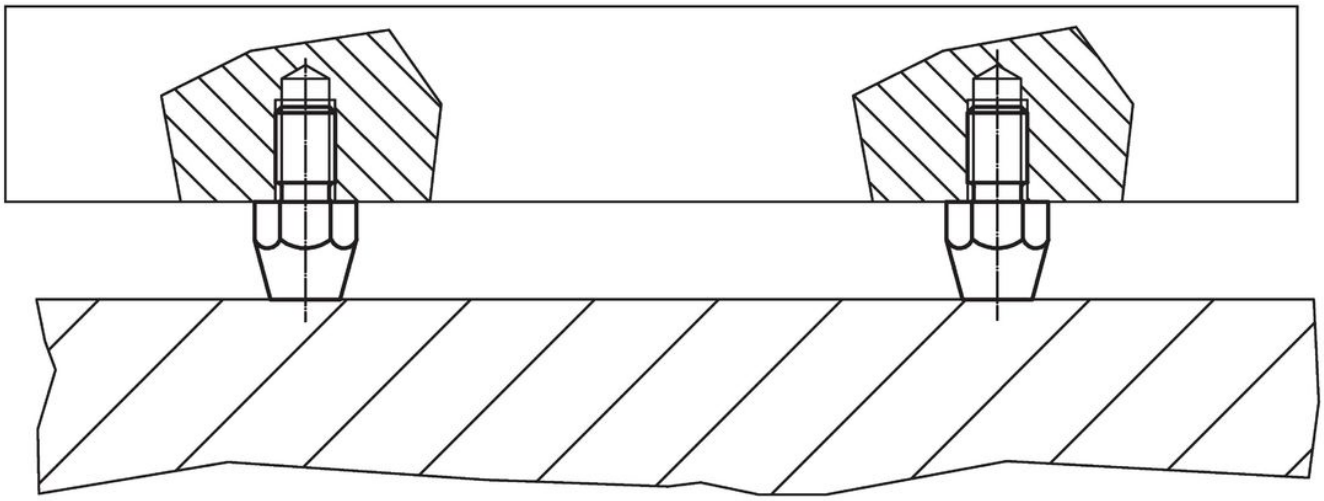

遵守

符合 RoHS
含铅 - 符合例外 6a / 6b / 6c

含有 >0.1% w/w 的 SVHC 物质
含铅 - SVHC [REACH] 清单截至 2024 年 1 月 23 日

包含 65 号提案的物质
铅暴露会导致癌症和生殖伤害
https://www.P65Warnings.ca.gov/

不含冲突矿物
„本产品不含来自刚果民主共和国或邻近国家的任何被指定为“冲突矿物”的物质，例如钽、锡、金或钨。