超硬入子

22620.0613

产品描述

基本的组件安装到夹持装置，夹爪，夹臂，爪夹给予系统等。
对于高保持力的耐磨传输证明，即在铸钢或锻钢件。

材质

入子
- 硬金属，有肋纹

组装

固定方式可以藉由焊接, 上胶或压入. 固定时, 三个定位卷标确保正确中心位置, 并防止回转. 依据个别零件来选择的安装直径d1 ~ d2

图面

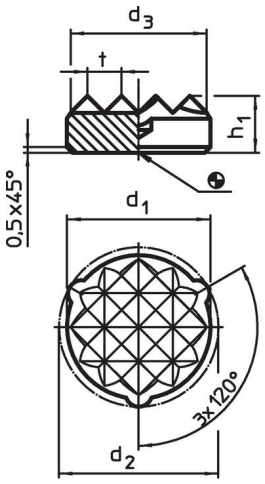

picture 1

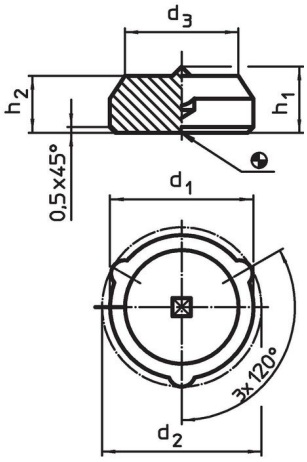

picture 2

订单信息

尺寸						品号
d_1 ±0,1	d_2 ±0,2	d_3 ~	h_1	t	[g]	
[mm]						
有肋纹 – 相片 1						
12,6	13,4	11,9	5	3	6,7	22620.0613

应用范例

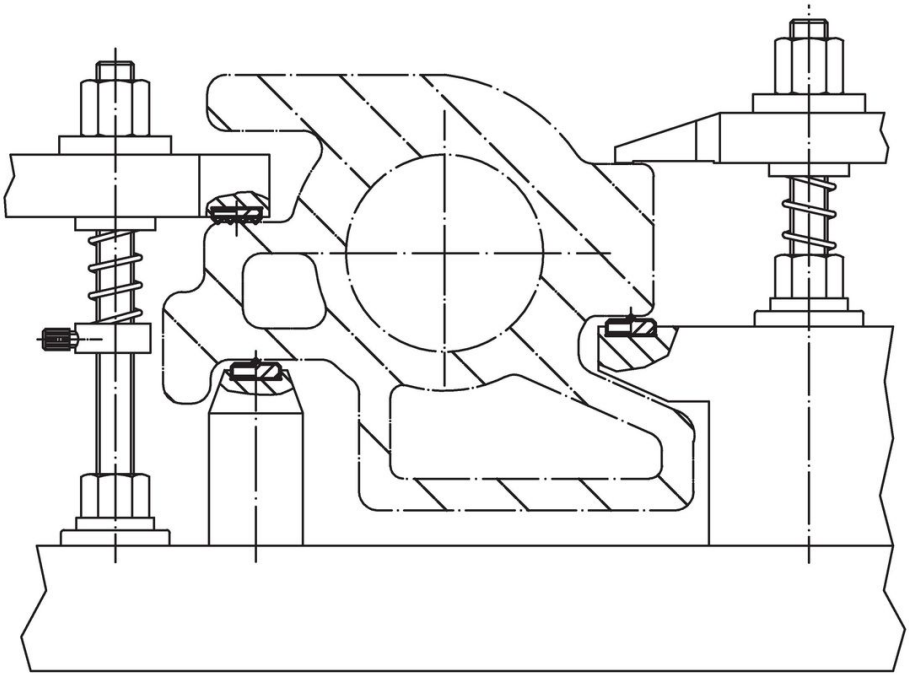

遵守

符合 RoHS
符合指令 2011/65/EU 和指令 2015/863

不含 SVHC 物质
不含超过 0.1% w/w 的 SVHC 物质 - 截至 2024 年 1 月 23 日的 SVHC 清单.

不含 65 号提案物质
不包括 65 号提案物质
https://www.P65Warnings.ca.gov/

不含冲突矿物
„本产品不含来自刚果民主共和国或邻近国家的任何被指定为“冲突矿物”的物质，例如钽、锡、金或钨。