超硬入子 • 定位孔
22620.0208

产品描述

基本的组件安装到夹持装置，夹爪，夹臂，爪夹给予系统等。
高下压力的零点传输，例如铸件或锻造件。

材质

入子
- 硬金属，有肋纹

本体
- 钢，热处理，磷酸盐处理

组装

通过一个定位孔装配，插入可通过螺钉的装置被紧固。

图面

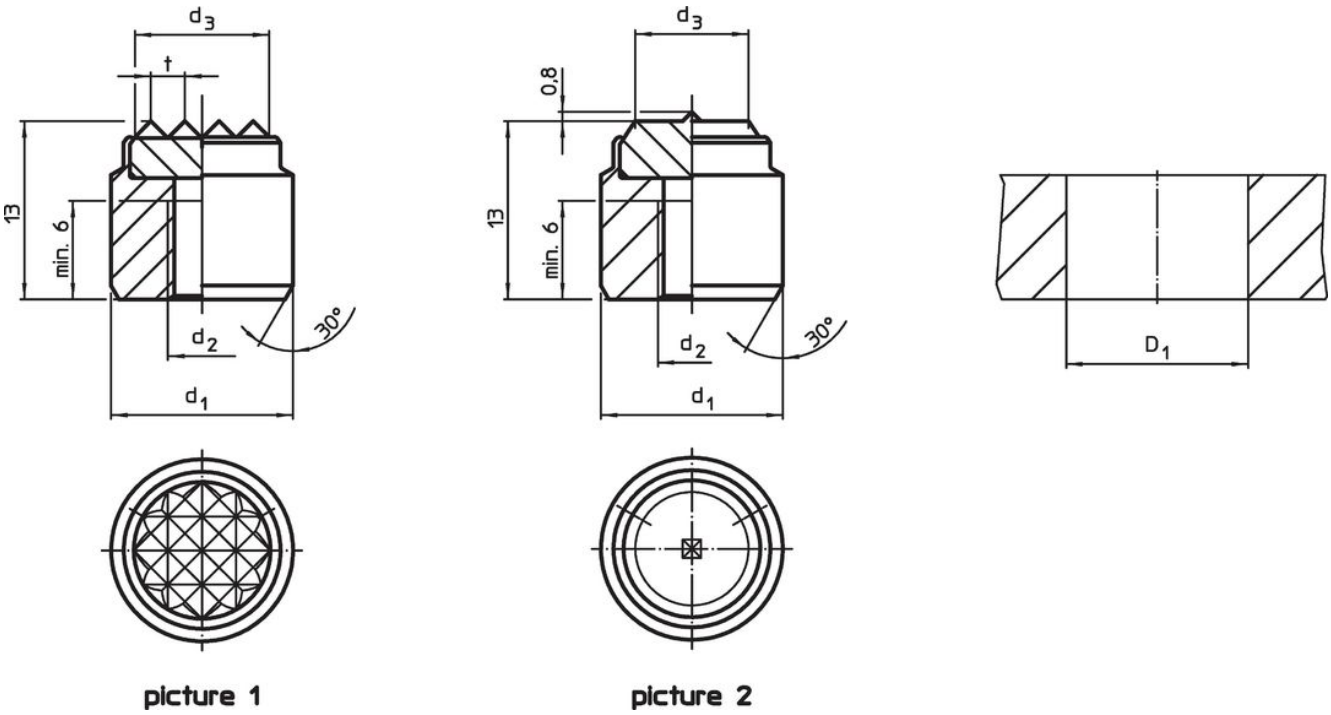

订单信息

尺寸				定位孔		品号
d_1 n6	d_2	d_3 ~	t	D_1 H7		
[mm]				[mm]	[g]	
有肋纹 – 相片 1						
10	M5	7,7	2	10	7,2	22620.0208

应用范例

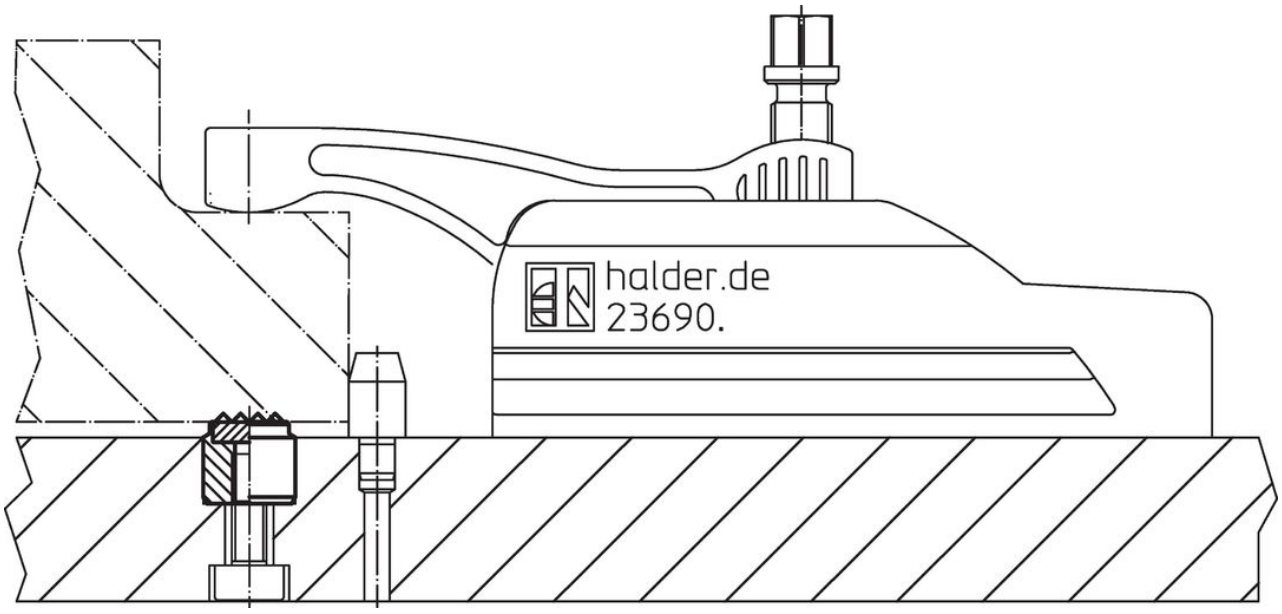

遵守

符合 RoHS
含铅 - 符合例外 6a / 6b / 6c

含有 >0.1% w/w 的 SVHC 物质
含铅 - SVHC [REACH] 清单截至 2024 年 1 月 23 日

包含 65 号提案的物质

铅暴露会导致癌症和生殖伤害
https://www.P65Warnings.ca.gov/

不含冲突矿物
„本产品不含来自刚果民主共和国或邻近国家的任何被指定为“冲突矿物”的物质，例如钽、锡、金或钨。