定位衬套 • 用单边作动球锁梢

22400.0927

产品描述

这种在前面有孔的设计（图2）适用于需要安装与表面齐平的应用。
衬套用于快速且安全的定位扣件 EH 22340., EH 22350., EH 22370., EH 22380., EH 22400 等定位.
精确的轴环优化定心 (即板和组件的快速安装)。
所有版本都是抗腐蚀和耐磨的。

材质

- 不锈钢 1.4305

组装

这种在前面有孔的设计（图2）可以通过曲柄销表面扳手被安装，或者通过销面托座扳手安装。
确保安全公差与一致的功能.轻易地应用在不同材料.可以使用在薄板工件上.可用于两侧.

图面

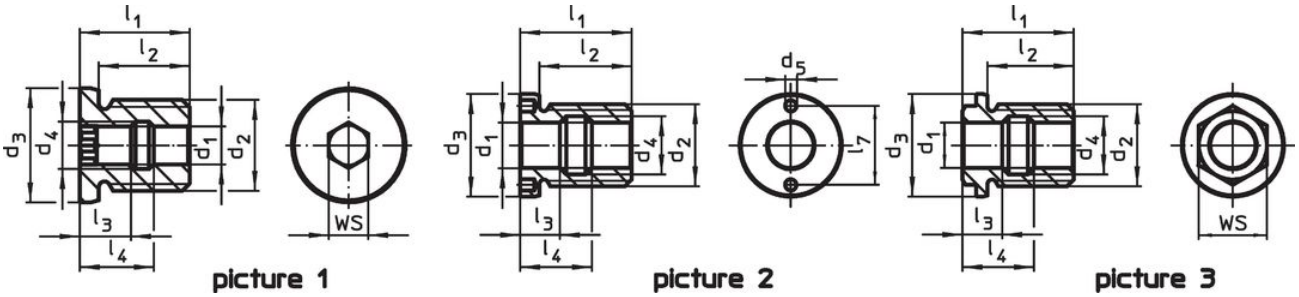

订单信息

d_1 H11	d_2	d_3 h9	d_4	d_5 +0,1	l_1	l_2	l_3	l_4	l_5	l_6	l_7	[g]	品号
尺寸 [mm]													
平坦的，带有前孔 – 相片 2													
25	**M42**	50	32	5,1	65	57	26,5	38,5	13,3	21,8	36	350	22400.0927

配件

	适合的尺寸 d_1 [mm]	用于最后加工	定位销的间距 ±0,1 [mm]	定位销的直径 -0,1 [mm]	方形驱动 [英吋]	[g]	品号
可调面扳手，偏移							
	10/12/16/20/25	2	–	5		309	22350.1991
端面板手 (座端板手嵌入)							
	25	2	36	5	1/2	363	22350.1999

应用范例

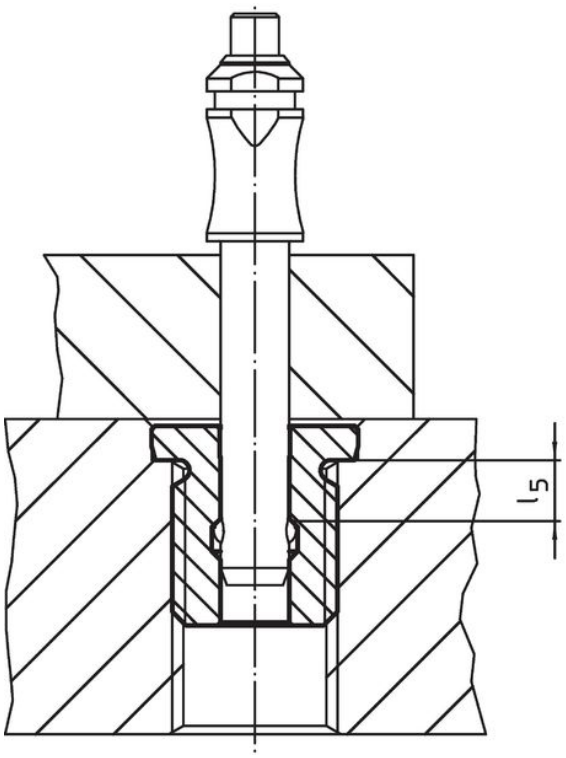

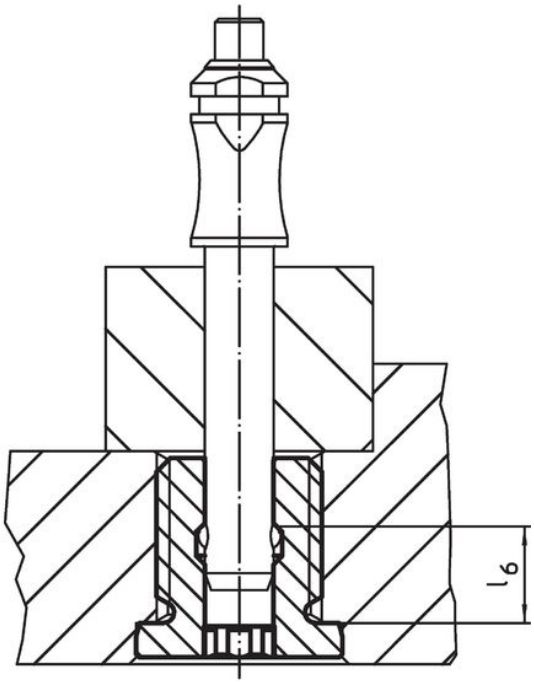

遵守

符合 RoHS
符合指令 2011/65/EU 和指令 2015/863

不含 SVHC 物质
不含超过 0.1% w/w 的 SVHC 物质 - 截至 2024 年 1 月 23 日的 SVHC 清单.

不含 65 号提案物质
不包括 65 号提案物质
https://www.P65Warnings.ca.gov/

不含冲突矿物
„本产品不含来自刚果民主共和国或邻近国家的任何被指定为“冲突矿物”的物质，例如钽、锡、金或钨。