顶上梢 • 自锁，带把手

22351.0020

产品描述

T型手柄的把手可以经由手来移动或输送工件，例如， 零件成品组件，工件夹持系统，扬声器和其他容器。
抗腐蚀和摩擦，因此适用于户外。非常扎实，高负载力的沉淀硬化销。

材质

梢子零件
- 不锈钢 1.4542、沉淀硬化

把手
- 铝，蓝电镀

按钮
- 铝，蓝电镀

弹簧
- 不锈钢

组装

检

操作

Each lifting pin contains an operating manual. This document is also available for download as PDF.

更多信息

配件

我们提供合适的定位衬套 (d_1=8,10,12)作为配件

更多产品

- 定位衬套，用于顶上梢
- 定位衬套，无花纹的 ，用于顶上梢
- 带有封口的定位衬套，无花纹的 ，用于顶上梢

图面

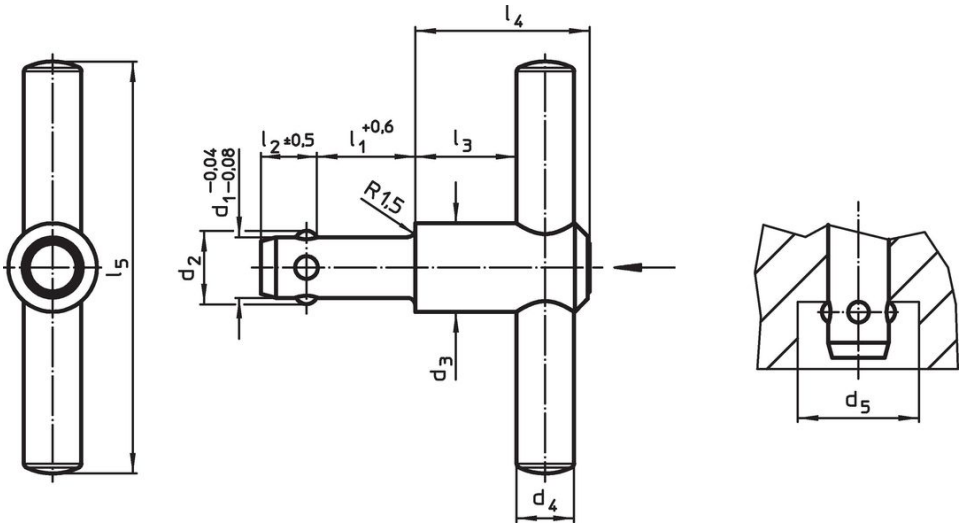

订单信息

尺寸										荷重能力	定位孔 H11	max.		品号
d_1 -0,04 -0,08	l_1 +0,6	d_2	d_3	d_4	d_5 min	l_2 ±0,5	l_3	l_4	l_5	F_1				
[mm]										[N]	[mm]	[°C]	[g]	
12	**50**	14,2	21,5	14	14,7	11	18,7	36,5	100	500	12	250	177	**22351.0020**

应用范例

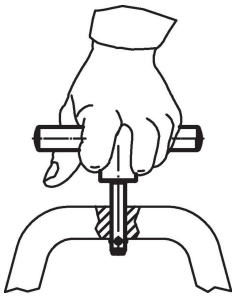

遵守

不符合 RoHS
不符合指令 2011/65/EU 和指令 2015/863

含有 >0.1% w/w 的 SVHC 物质
含铅 - SVHC [REACH] 清单截至 2024 年 1 月 23 日

包含 65 号提案的物质

铅暴露会导致癌症和生殖伤害
https://www.P65Warnings.ca.gov/

不含冲突矿物
„本产品不含来自刚果民主共和国或邻近国家的任何被指定为“冲突矿物”的物质，例如钽、锡、金或钨。