定位衬套 • 用于顶上梢

22350.0900

产品描述

定位衬套适用于顶料销 EH 22350 / EH 22351 的快速安全定位。
腐蚀和耐磨。

材质

- 不锈钢 1.4542、沉淀硬化

组装

安全公差和一致的功能。
轻鬆融入不同的材料。
可以被嵌装于盲孔中。
锁附螺母被用于组装薄壁工件。

图面

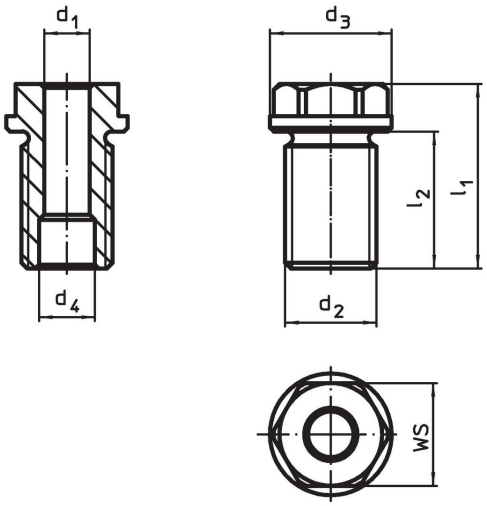

订单信息

尺寸		用于公称长度	尺寸				WS	起始扭力	x	荷重能力			用于顶上梢		品号
d_1 H11	d_2		d_3 -0,2	d_4 +0,3	l_1	l_2		max.		F_1	F_2	F_3			
[mm]		[mm]	[mm]				[mm]	[Nm]	[mm]	[kN]				[g]	
8	**M16 x 1,5**	**10**	24	9,8	27,5	20	19	90	1,5	1,5	1,2	0,5	22350.0601 / .0701	34	**22350.0900**

应用范例

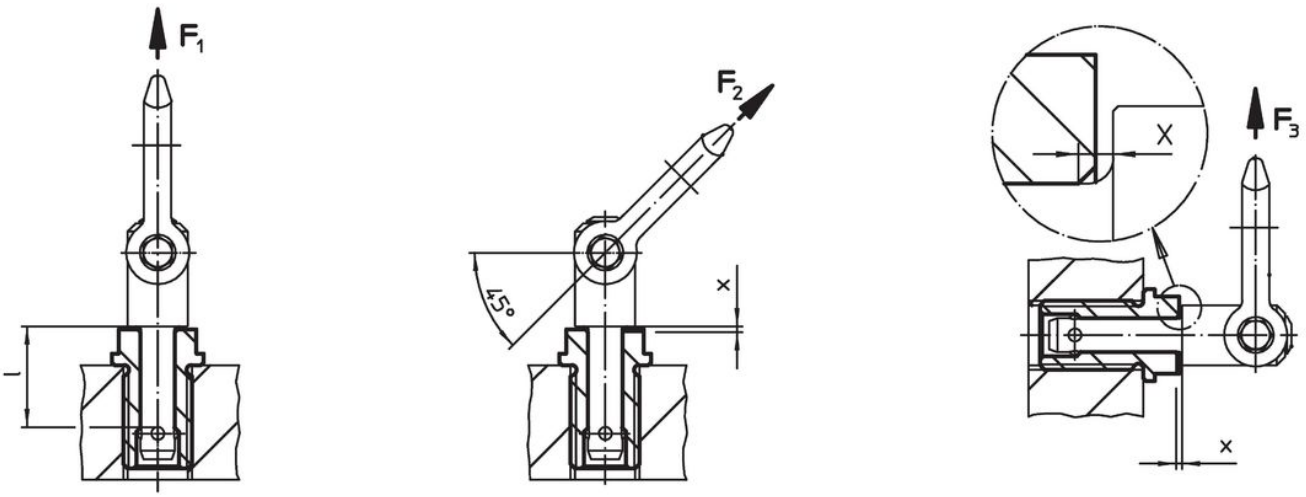

遵守

符合 RoHS
符合指令 2011/65/EU 和指令 2015/863

不含 SVHC 物质
不含超过 0.1% w/w 的 SVHC 物质 - 截至 2024 年 1 月 23 日的 SVHC 清单.

不含 65 号提案物质
不包括 65 号提案物质
https://www.P65Warnings.ca.gov/

不含冲突矿物
„本产品不含来自刚果民主共和国或邻近国家的任何被指定为“冲突矿物”的物质，例如钽、锡、金或钨。