定位扣件 • 自行锁上的按键把手

22350.0286

产品描述

为了快速紧固，锁定，调整，变换和维安。快速轻松地解开了频繁重复性的连接。
全部版本都是抗腐蚀的。当使用不锈钢1.4542：非常稳固，沉积硬化销与极端负载容量和高耐磨性。
简洁设计的按键把手

材质

梢子零件
- 不锈钢 1.4542、沉淀硬化

把手
- 铝，黑色，类似 RAL 9005

按钮
- 不锈钢，黑色

弹簧
- 不锈钢

操作

球体由按压门把解锁。

特性

不锈钢 1.4542 在钢珠下有记号

更多信息

注意事项

特殊的样式欢迎洽询。

配件

可以与 EH 22400. 配合使用。

更多产品

- 定位衬套，用单边作动球锁梢
- 定位衬套，带有法兰，用于球锁定销和座销
- 保持缆
- 定位衬套, 带有轴环，DIN 172 A
- 定位衬套, 无轴环，DIN 179 A
- 带有按钮手柄的球型锁销, 单一作动 - 遵守 NAS / MS17984 规范

图面

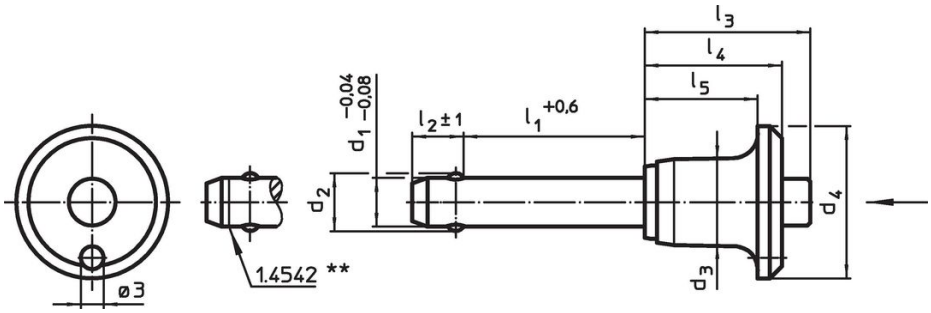

不锈钢1.4542设计，具有标识记号

订单信息

尺寸									定位孔 H11				剪力抵抗力，加倍的 [1] min	品号
d_1 -0,04 -0,08	l_1 +0,6	d_2	d_3	d_4	l_2 ±1	l_3	l_4	l_5		min	max.			
[mm]									[mm]	[°C]		[g]	[kN]	
不锈钢														
16	**130**	19	23,4	40	14	42,2	34,5	28,5	16	-30	150	301	257	22350.0286

[1] 抗剪力类似 DIN 50141

应用范例

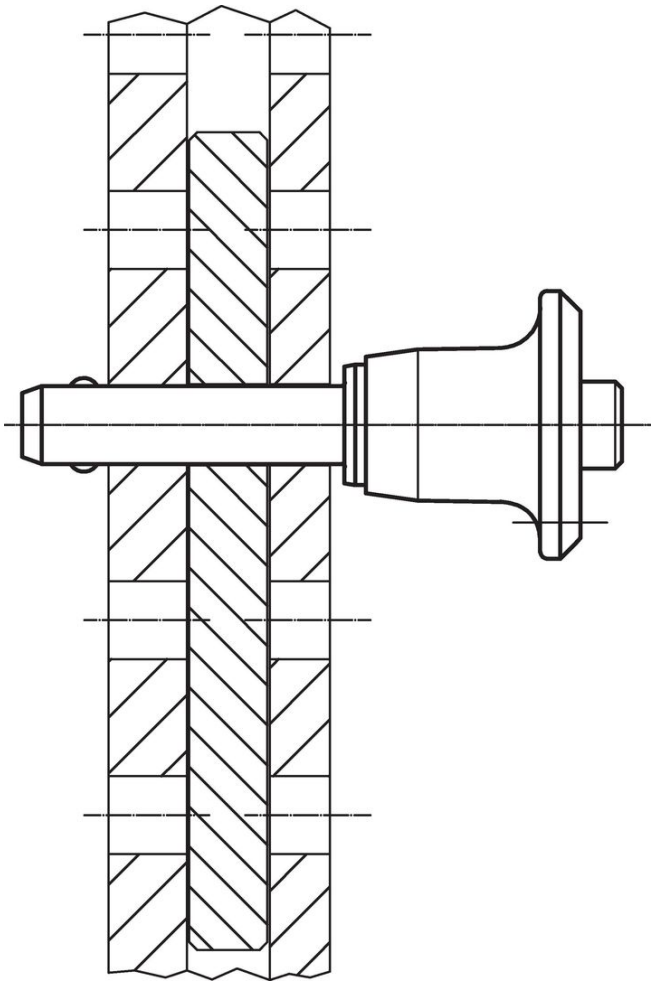

遵守

不符合 RoHS
不符合指令 2011/65/EU 和指令 2015/863

含有 >0.1% w/w 的 SVHC 物质
含铅 - SVHC [REACH] 清单截至 2024 年 1 月 23 日

包含 65 号提案的物质

铅暴露会导致癌症和生殖伤害
https://www.P65Warnings.ca.gov/

不含冲突矿物
„本产品不含来自刚果民主共和国或邻近国家的任何被指定为“冲突矿物”的物质，例如钽、锡、金或钨。