有弹簧力的扣件 • DIN 6310 有弹簧的扣件

22200.0080

产品描述

The catches with spring, manufactured according to DIN 6310, are used as locking elements, for example.

材质

- 热处理钢，染黑；硬化部以_ _ _ 表示。

图面

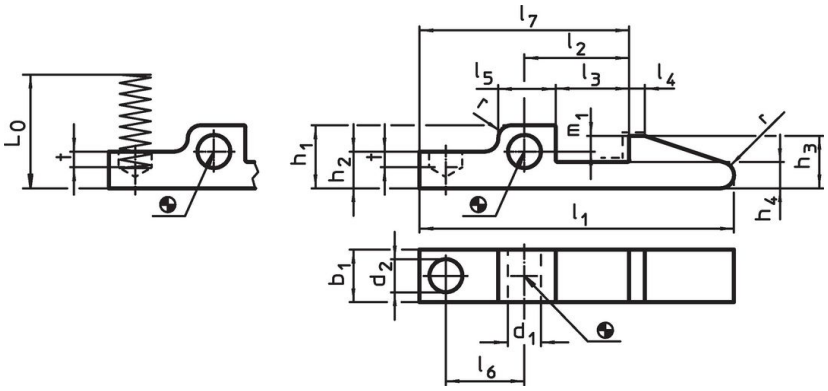

硬化如_ _ _線所示。

订单信息

尺寸																		弹簧比例		品号
l_1	b_1 -0,2	d_1 E9	d_2	h_1	h_2	h_3	h_4	l_2 ±0,1	l_3	l_4	l_5	l_6	l_7	m_1	t	r	L_0 ~	R ~		
[mm]																		[N/mm]	[g]	
80	14	6	8	15	9	14	7	30	22	5	14	23	60	5	5	4	25,1	4,8	80	22200.0080

应用范例

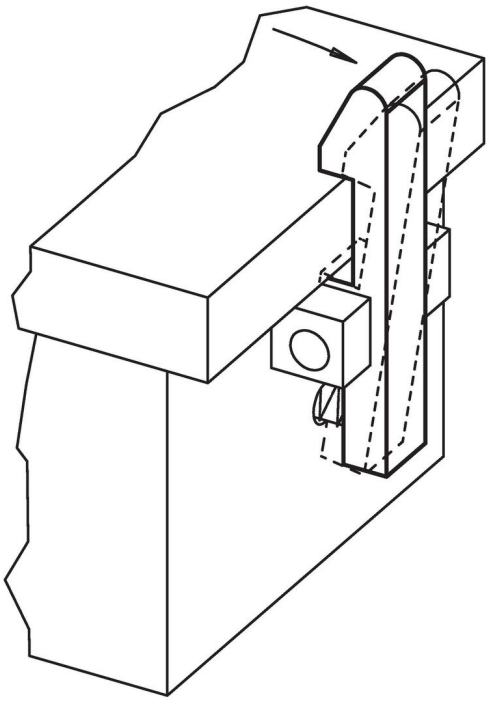

遵守

符合 RoHS
符合指令 2011/65/EU 和指令 2015/863

不含 SVHC 物质
不含超过 0.1% w/w 的 SVHC 物质 - 截至 2024 年 1 月 23 日的 SVHC 清单.

不含 65 号提案物质
不包括 65 号提案物质
https://www.P65Warnings.ca.gov/

不含冲突矿物
„本产品不含来自刚果民主共和国或邻近国家的任何被指定为“冲突矿物”的物质，例如钽、锡、金或钨。