侧向式定位柱 · 有螺纹、无密封、内螺纹

22150.1355

产品描述

适用于定位和供压。

材质

本体
- 钢，镀锌

螺纹垫圈
- 钢，染黑

弹簧
- 钢，染黑

组装

用于计算嵌装孔中心距离之公式：
l0 = z / 2 + w + x，
l0 =中心距离，
y =工件高度，
w =工件长度，
x = 行程，
z = 档块直径
计算工件尺寸x：
x = d2 / 2-s
横向柱塞由安装工具的装置旋入安装。

特性

标准荷重弹簧=钢，黑化弹簧

更多信息

注意事项

单独的固定螺丝可以锁入钣件内的母牙。

图面

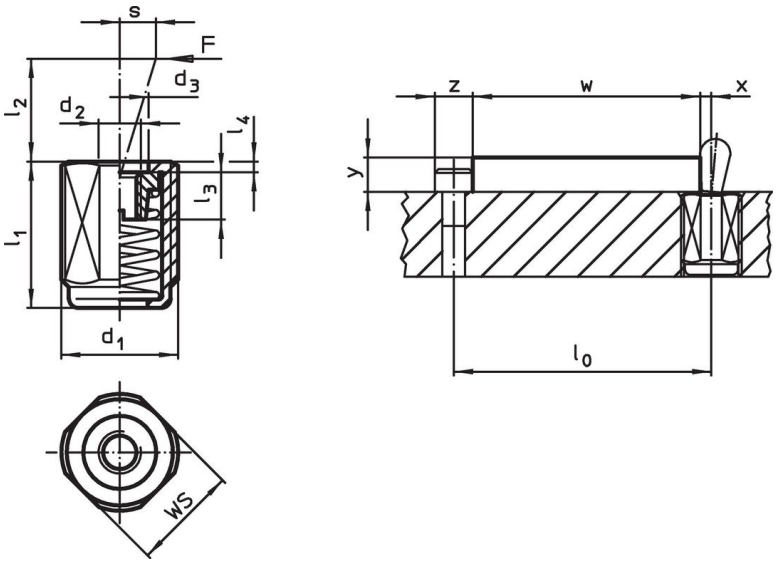

订单信息

尺寸 d_1 [mm]	l_1 -2	弹簧荷重 F max. [1] ~ [N]	尺寸 d_2 [mm]	d_3	l_2	l_3	l_4	行程 s [mm]	WS [mm]	max. [°C]	[g]	品号
标准弹簧荷重												
M18 x 1,5	**31,5**	**150**	M6	10,1	11,5	7,5	1,5	3,2	16	250	23	**22150.1355**

[1] 统计平均值

配件

	尺寸 d_1 [mm]	[g]	品号
组立工具			
	M18 x 1,5	137	**22150.0822**

应用范例

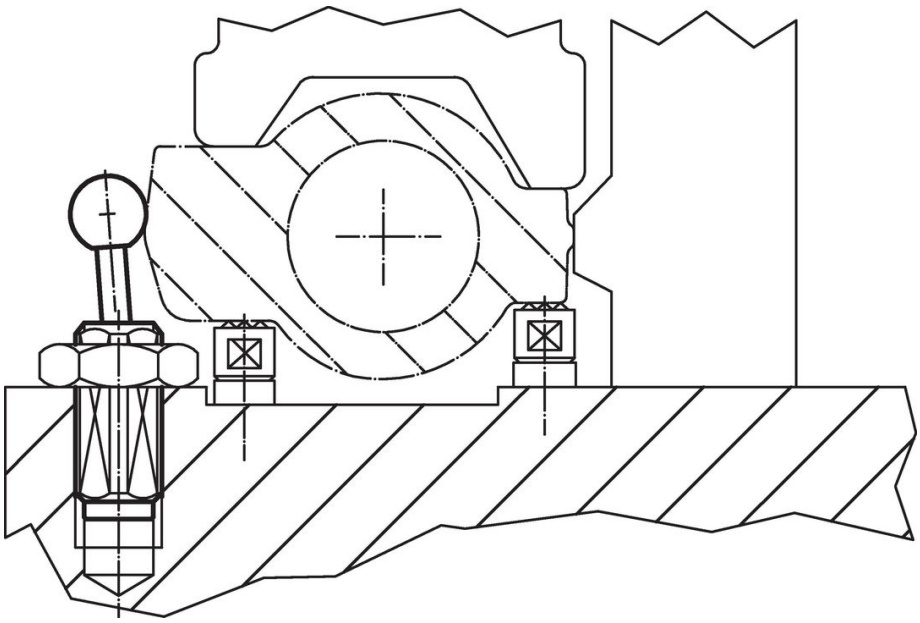

遵守

符合 RoHS
含铅 - 符合例外 6a / 6b / 6c

含有 >0.1% w/w 的 SVHC 物质
含铅 - SVHC [REACH] 清单截至 2024 年 1 月 23 日

包含 65 号提案的物质

铅暴露会导致癌症和生殖伤害
https://www.P65Warnings.ca.gov/

不含冲突矿物
„本产品不含来自刚果民主共和国或邻近国家的任何被指定为“冲突矿物”的物质，例如钽、锡、金或钨。