# 精密分割定位柱 • 有锥形支撑

## 22130.0160

### 产品描述

精密分割定位柱与衬套配合使用是快速定位与安装的最佳组合.
两者的精度公差, 精密分割定位柱与衬套, 确保了其可靠度。

#### 材质

**螺絲形支撑座**
- 表面硬化钢，表面硬化，染黑和研磨

**衬套**
- 表面硬化钢，表面硬化，染黑和研磨

**本体**
- 表面硬化钢，表面硬化，染黑和研磨

**球形手把**
- 热可塑性，灰黑

#### 组装

为了达到精度设定, 握把与分割定位柱在组立后必须上胶固定.

#### 操作

当使用锁定指数柱塞，旋钮被拉出并旋转90°。

### 更多信息

#### 注意事项

Bushings must be ordered separately.

### 图面

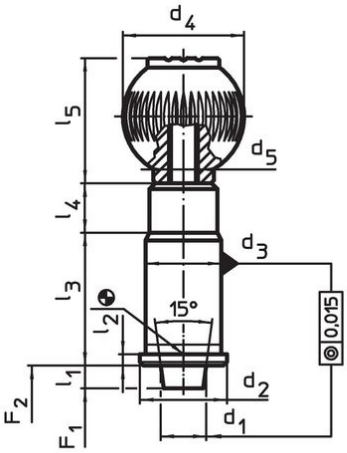


picture 1

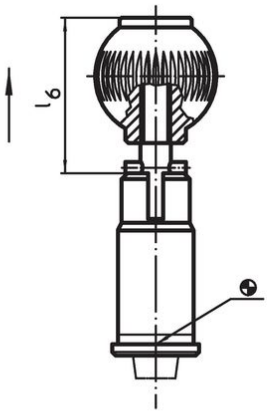


picture 2

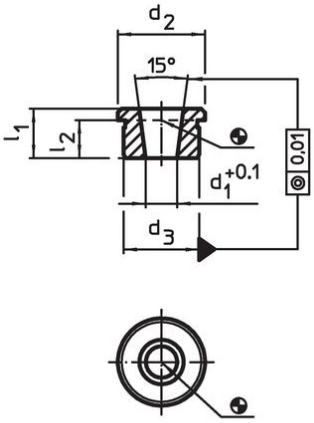


picture 3

## 订单信息

| 公称直径 | 尺寸 | | | | | | | | | | | 弹簧荷重 [1] | | | 品号 |
|---|---|---|---|---|---|---|---|---|---|---|---|---|---|---|---|
| | $d_1$ | $d_2$ | $d_3$ n6 | $d_4$ | $d_5$ | $l_1$ min | $l_2$ | $l_3$ | $l_4$ | $l_5$ | $l_6$ | $F_1$ ~ | $F_2$ ~ | | |
| [mm] | [mm] | | | | | | | | | | | [N] | | [g] | |
| **含锁紧 – 相片 2** | | | | | | | | | | | | | | | |
| **10** | 10 | 19 | 16 | 25 | M6 | 6 | 2,5 | 31 | 13 | 25 | 32,5 | 19 | 29 | 95 | 22130.0160 |

[1] 统计平均值

## 配件

| | 公称直径 | 尺寸 | | | | | | 品号 |
|---|---|---|---|---|---|---|---|---|
| | | $d_1$ +0,1 | $d_2$ | $d_3$ n6 | $l_1$ min | $l_2$ | | |
| | [mm] | [mm] | | | | | [g] | |
| **Socket for precision index plungers, tapered – 相片 3** | | | | | | | | |
| | **10** | **7,10** | 19 | 16 | 11 | 8,5 | 13 | 22130.0190 |

## 应用范例

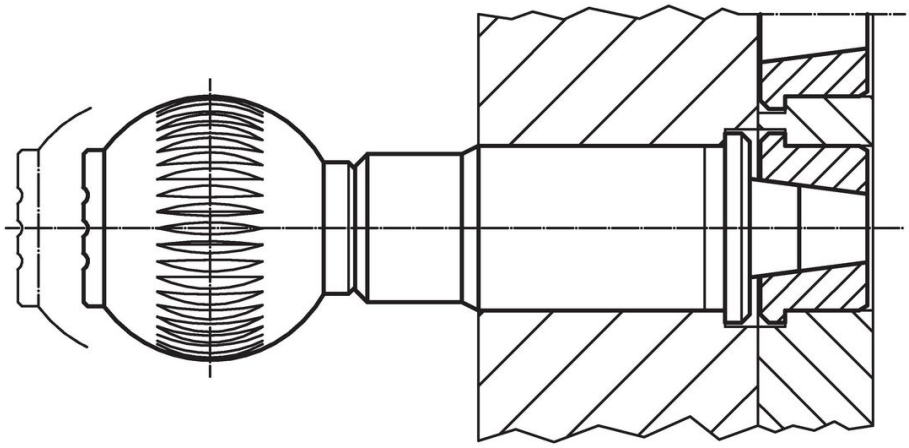

## 遵守

**符合 RoHS**
含铅 - 符合例外 6a / 6b / 6c

**含有 >0.1% w/w 的 SVHC 物质**
含铅 - SVHC [REACH] 清单截至 2024 年 1 月 23 日

**包含 65 号提案的物质**

铅暴露会导致癌症和生殖伤害
https://www.P65Warnings.ca.gov/

**不含冲突矿物**
„本产品不含来自刚果民主共和国或邻近国家的任何被指定为“冲突矿物”的物质，例如钽、锡、金或钨。