分割定位柱 • 带有释放扣锁

22122.0005

产品描述

分割定位目的。

材质

本体
- 钢，染黑

按钮
- 得林红塑料 (POM)

固定梢子
- 钢， 硬化

手把
- 熱塑性 PA 6，黑灰色，无光泽

组装

螺丝长度可由分割定位柱衬套调整 (EH 22120.)。

操作

启动红色压纽，让其维持在下压位置。只有藉由拉动旋钮才可以让锁销被拉入。

更多信息

注意事项

不可移动的旋钮。
螺帽必须个别购买。

更多产品

- 定位衬套，适用于分割螺栓和分割定位柱
- 距离调整环，适用于分割定位柱
- 支持座，适用于分割螺栓和分割定位柱

图面

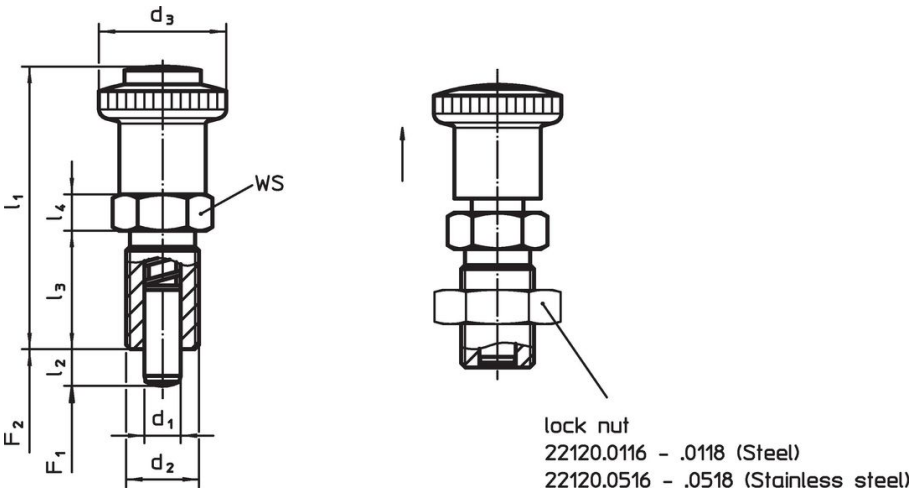

订单信息

尺寸							WS	弹簧荷重 [1]					品号
d_1 -0,02 -0,04	d_2	l_2 min	d_3	l_1 ~	l_3	l_4		F_1 ~	F_2 ~	min	max.		
[mm]							[mm]	[N]		[°C]		[g]	
钢													
6	**M12 x 1,5**	**6**	28	56	22	6	19	6,5	19	-30	80	45	22122.0005

[1] 统计平均值

配件

	尺寸 d_2 [mm]	扳手尺寸 [mm]	[g]	品号
钢				
	M12 x 1,5	18	7,5	22120.0116

遵守

符合 RoHS
含铅 - 符合例外 6a / 6b / 6c

含有 >0.1% w/w 的 SVHC 物质
含铅 - SVHC [REACH] 清单截至 2024 年 1 月 23 日

包含 65 号提案的物质

铅暴露会导致癌症和生殖伤害
https://www.P65Warnings.ca.gov/

不含冲突矿物
„本产品不含来自刚果民主共和国或邻近国家的任何被指定为“冲突矿物”的物质，例如钽、锡、金或钨。