分割定位柱 • 带拉环

22120.1444

产品描述

分割定位目的。

材质

本体
- 不锈钢 1.4305

固定梢子
- 不锈钢 1.4305， 镀镍

拉环
- 不锈钢 1.4310

组装

锁紧螺母必须单独购买。

操作

当使用带锁附机构的型号时，在缩回锁销后，将拉环旋转 90°，然后用带槽口固定拉环（锁销不应突出）。

更多信息

更多产品

- 支持座，用于分割螺栓和分割定位柱，压铸
- 定位衬套，适用于分割螺栓和分割定位柱
- 距离调整环，适用于分割定位柱
- 支持座，适用于分割螺栓和分割定位柱

图面

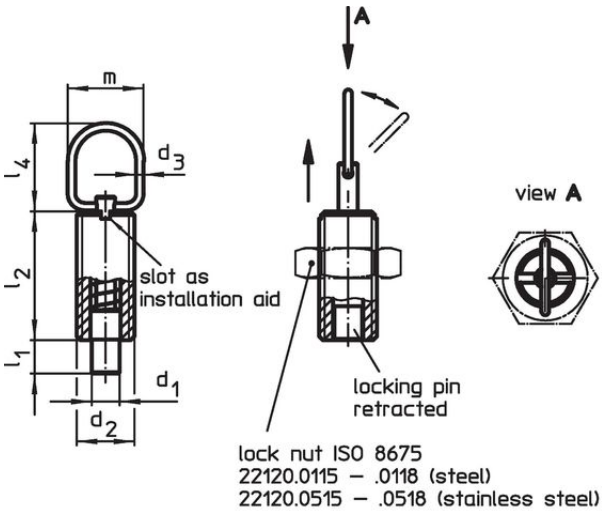

picture 1

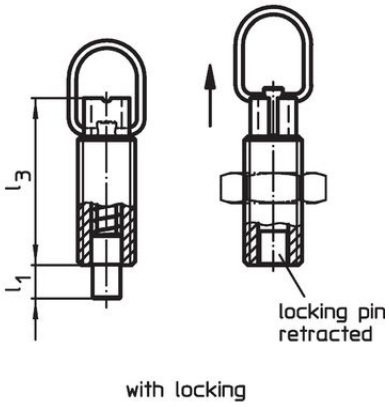

picture 2

订单信息

尺寸								行程	弹簧荷重 [1]				品号
d_1 -0,05 -0,1	d_2	d_3	l_1 min	l_2	l_3	l_4	m	s	F_1 ~	F_2 ~	max.		
[mm]								[mm]	[N]		[°C]	[g]	
含锁紧 – 相片 2, 不锈钢													
6	**M12**	2	6	24	31	25	22	6	6	21	250	19	22120.1444

[1] 统计平均值

配件

	尺寸 d_2 [mm]	扳手尺寸 [mm]	[g]	品号
Lock nuts ISO 4035, 不锈钢				
	M12	18	7,6	22120.0718

应用范例

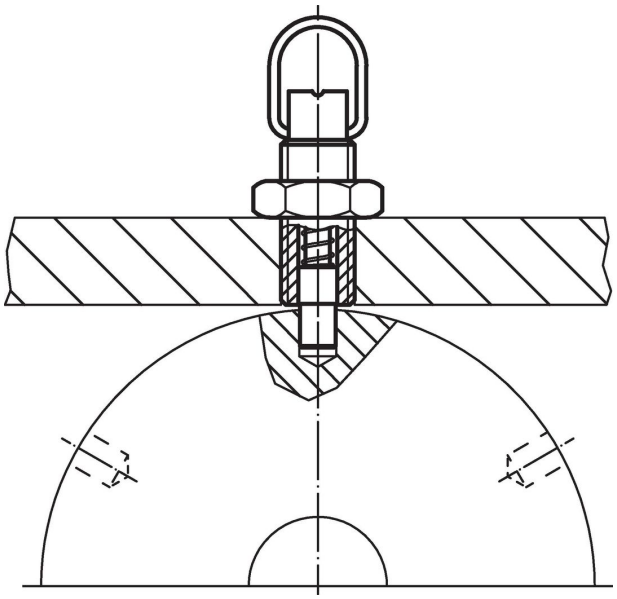

遵守

符合 RoHS
符合指令 2011/65/EU 和指令 2015/863

不含 SVHC 物质
不含超过 0.1% w/w 的 SVHC 物质 - 截至 2024 年 1 月 23 日的 SVHC 清单.

不含 65 号提案物质
不包括 65 号提案物质
https://www.P65Warnings.ca.gov/

不含冲突矿物
„本产品不含来自刚果民主共和国或邻近国家的任何被指定为“冲突矿物”的物质，例如钽、锡、金或钨。