分割螺栓 • 附水平或螺丝凸缘

22120.1216

产品描述

索引螺栓用於索引

材质

外壳
- 镀锌钢

固定梢子
- 钢，镀锌

扣住
- 塑胶

组装

通过垫圈ISO 7092进行组装。

操作

当使用带有锁附机构的型号时，拔出螺栓并旋转 70°，然后用槽口固定（此时锁销不应突出）。

图面

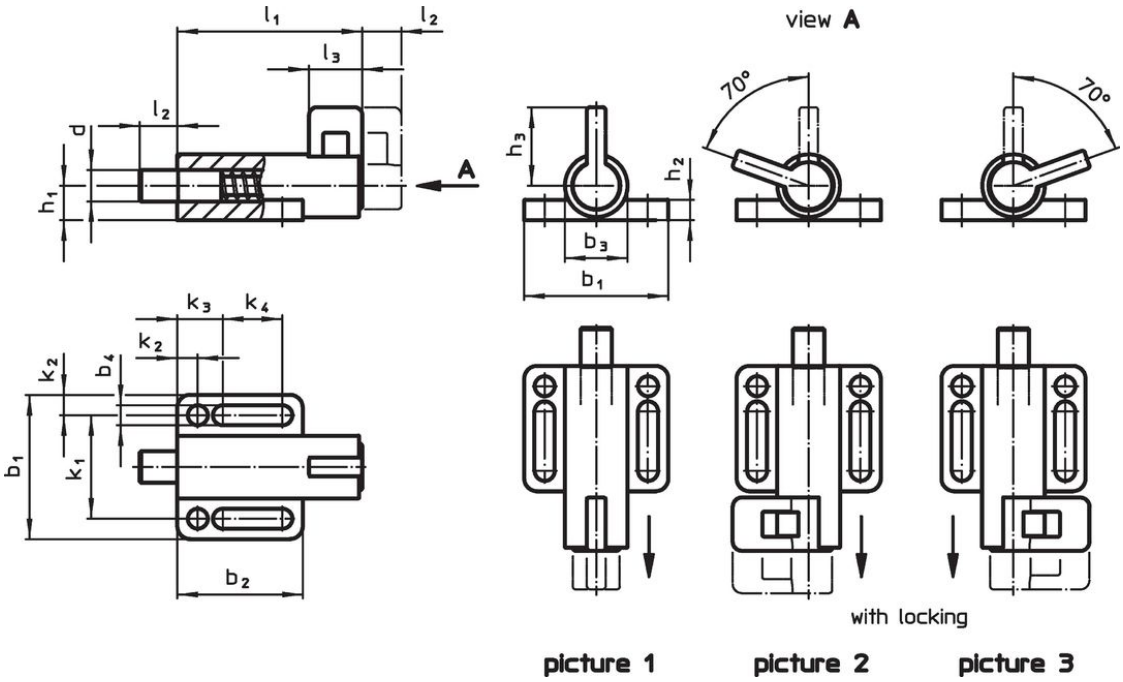

订单信息

尺寸															弹簧荷重 [1]					品号
d -0,05	l_2 min	b_1	b_2	b_3	b_4	h_1	h_2	h_3	k_1	k_2	k_3	k_4	l_1	l_3	F_1 ~	F_2 ~	min	max.		
[mm]															[N]		[°C]		[g]	
带有右向锁附 – 相片 3																				
6	**10**	38	32	16	5,4	8,5	6	23	27	5,5	12	14,5	57	14	21	27	-30	80	67	22120.1216

[1] 统计平均值

应用范例

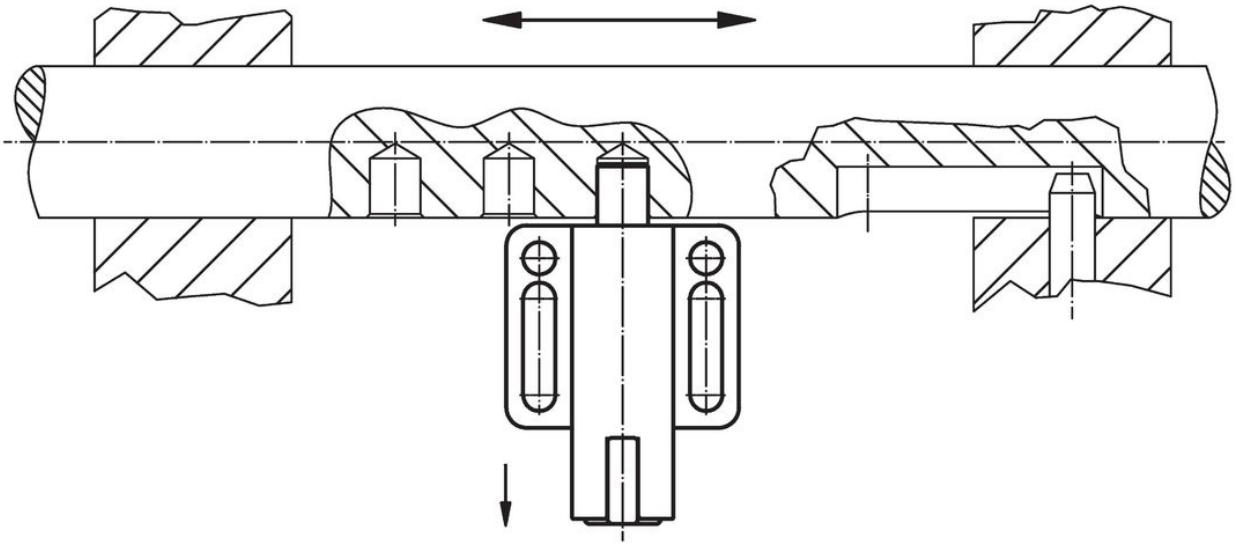

遵守

符合 RoHS
含铅 - 符合例外 6a / 6b / 6c

含有 >0.1% w/w 的 SVHC 物质
含铅 - SVHC [REACH] 清单截至 2024 年 1 月 23 日

包含 65 号提案的物质

铅暴露会导致癌症和生殖伤害
https://www.P65Warnings.ca.gov/

不含冲突矿物
„本产品不含来自刚果民主共和国或邻近国家的任何被指定为“冲突矿物”的物质，例如钽、锡、金或钨。