距离调整环 • 适用于分割定位柱

22120.0646

产品描述

定距轴环调整分割定位柱的螺丝长度以适应不同螺纹长度。

材质

- 不锈钢 1.4305

图面

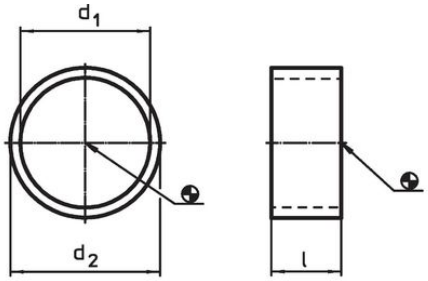

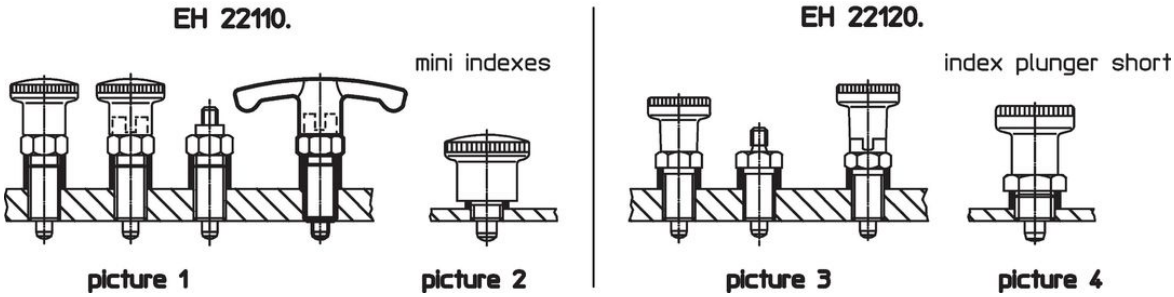

订单信息

尺寸			用于分割定位柱	用于最后加工			品号
d_1 H12	l ±0,1	d_2 -0,1			max.		
[mm]			[mm]		[°C]	[g]	
10	**6**	12	M10	1/3	250	1,6	22120.0646

应用范例

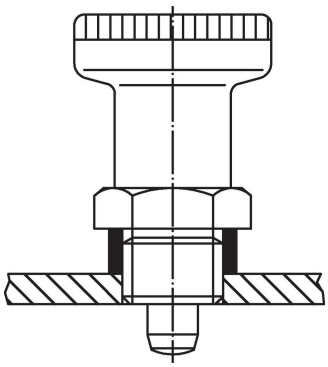

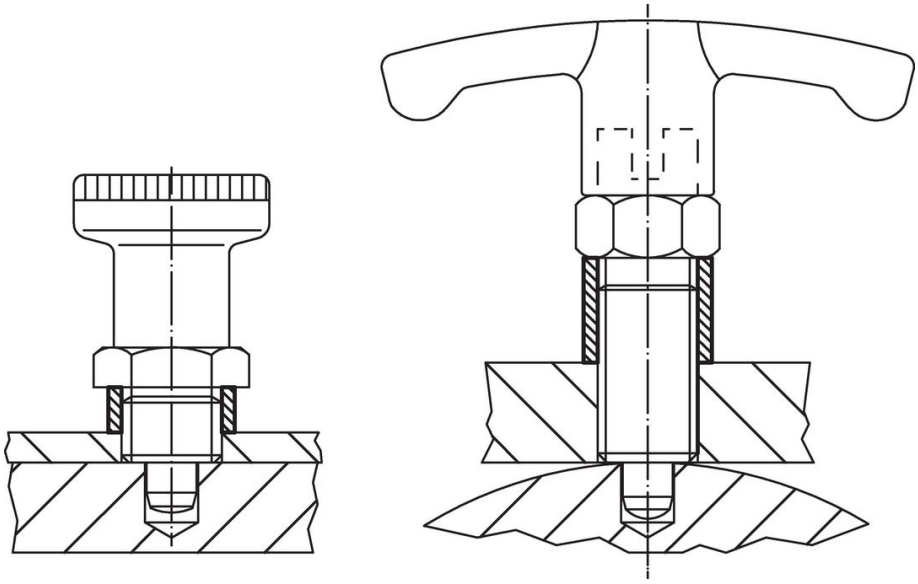

遵守

符合 RoHS
符合指令 2011/65/EU 和指令 2015/863

不含 SVHC 物质
不含超过 0.1% w/w 的 SVHC 物质 - 截至 2024 年 1 月 23 日的 SVHC 清单.

不含 65 号提案物质
不包括 65 号提案物质
https://www.P65Warnings.ca.gov/

不含冲突矿物
„本产品不含来自刚果民主共和国或邻近国家的任何被指定为“冲突矿物”的物质，例如钽、锡、金或钨。