分割螺栓 • 有固定凸缘

22120.0394

产品描述

索引螺栓用於索引
塑料把手有较佳的握紧力.

材质

本体
- 钢，染黑

固定梢子
- 钢，氮化，黑色

塑料盖
- 热塑性的，黑色，无光泽的

组装

两面沉头孔,因此左边和右边固定皆可.
索引螺栓紧固外侧。

操作

藉由旋转分割螺栓 180°，销子将会缩回并被固定在凹槽处 (此时销子不会弹出)。

更多信息

更多产品

- 定位衬套，适用于分割螺栓和分割定位柱

图面

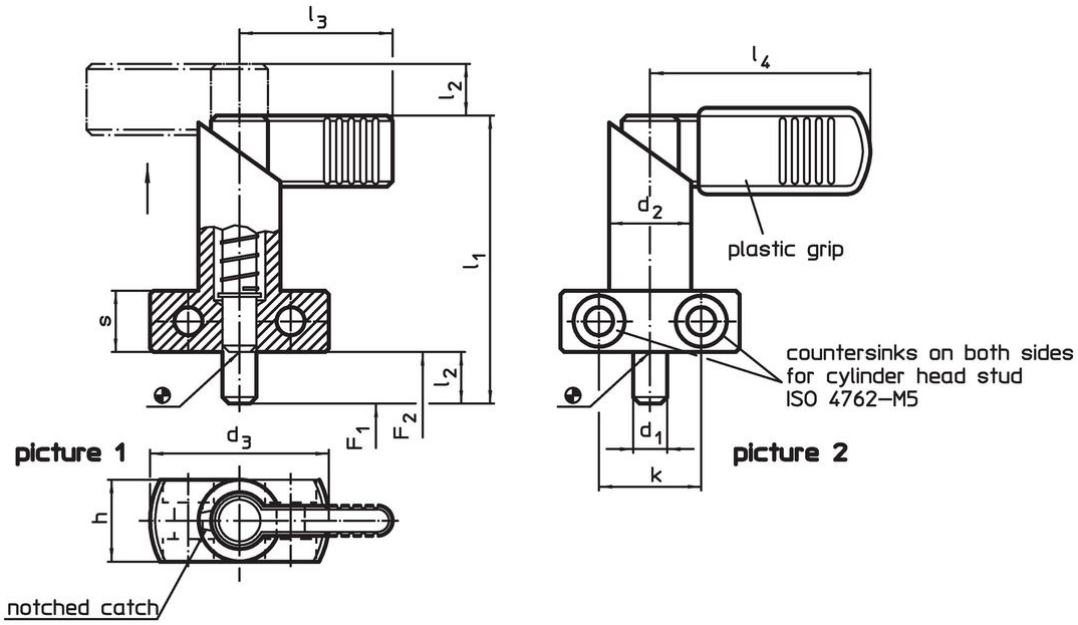

订单信息

尺寸									弹簧荷重 [1]					品号
d_1 0 -0,05	l_2	d_2	d_3	h	k	l_1	l_4	s	F_1 ~	F_2 ~	min	max.		
[mm]									[N]		[°C]		[g]	
把手有塑胶披复 – 相片 2														
12	**12**	20	40	20	22	69	52	15	21	58	-30	80	171	**22120.0394**

[1] 统计平均值

应用范例

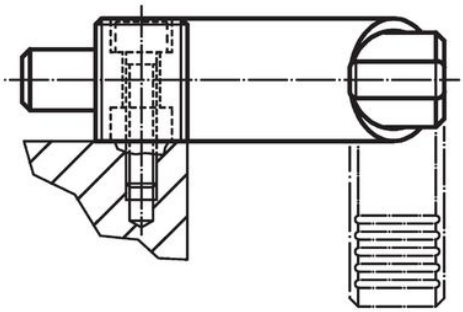

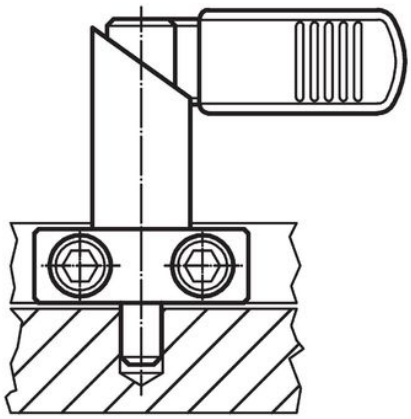

遵守

符合 RoHS
含铅 - 符合例外 6a / 6b / 6c

含有 >0.1% w/w 的 SVHC 物质
含铅 - SVHC [REACH] 清单截至 2024 年 1 月 23 日

包含 65 号提案的物质

铅暴露会导致癌症和生殖伤害
https://www.P65Warnings.ca.gov/

不含冲突矿物
„本产品不含来自刚果民主共和国或邻近国家的任何被指定为“冲突矿物”的物质，例如钽、锡、金或钨。