分割螺栓

22120.0360

产品描述

索引螺栓用於索引
塑料把手有较佳的握紧力.

材质

本体
- 切削钢， 染黑

固定梢子
- 钢， 硬化

扣住
- 切削钢， 染黑

塑料盖
- 热塑性的，黑色，无光泽的

操作

藉由旋转分割螺栓 180°，销子将会缩回并被固定在凹槽处 (此时销子不会弹出)。

更多信息

注意事项

螺帽必须个别购买。

更多产品

- 支持座，用于分割螺栓和分割定位柱，压铸
- 定位衬套，适用于分割螺栓和分割定位柱
- 支持座，适用于分割螺栓和分割定位柱

图面

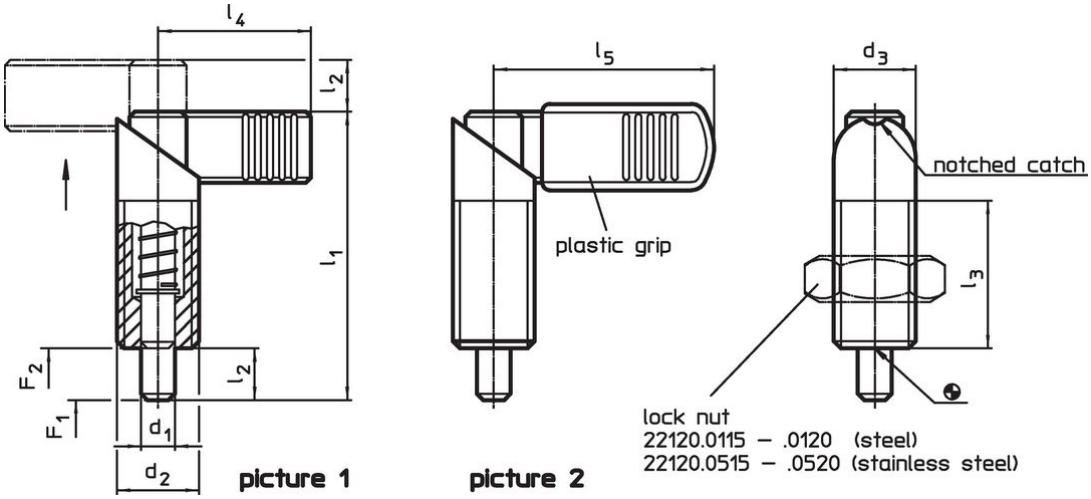

订单信息

尺寸							弹簧荷重 [1]					品号
d_1 -0,02 -0,04	d_2	d_3	l_1	l_2	l_3	l_5	F_1 ~	F_2 ~	min	max.		
[mm]							[N]		[°C]		[g]	
把手有塑胶披复 – 相片 2, 易削切钢												
10	**M20 x 1,5**	20	69	12	36	52	21	57,5	-30	80	128	22120.0360

[1] 统计平均值

配件

	尺寸 d_2 [mm]	扳手尺寸 [mm]	[g]	品号
Lock nuts ISO 8675 (DIN 439), 钢				
	M20 x 1,5	30	32,0	22120.0120

遵守

符合 RoHS
含铅 - 符合例外 6a / 6b / 6c

含有 >0.1% w/w 的 SVHC 物质
含铅 - SVHC [REACH] 清单截至 2024 年 1 月 23 日

包含 65 号提案的物质
铅暴露会导致癌症和生殖伤害
https://www.P65Warnings.ca.gov/

不含冲突矿物
„本产品不含来自刚果民主共和国或邻近国家的任何被指定为“冲突矿物”的物质，例如钽、锡、金或钨。