分割定位柱 • 含六角形轴环

22120.0028

产品描述

分割定位目的。

材质

本体
- 切削钢， 染黑

固定梢子
- 钢， 硬化

组装

螺丝长度可由分割定位柱衬套调整 (EH 22120.)。

更多信息

注意事项

不可移动的旋钮。
螺帽必须个别购买。

更多产品

- 支持座，用于分割螺栓和分割定位柱，压铸
- 定位衬套，适用于分割螺栓和分割定位柱
- 距离调整环，适用于分割定位柱

图面

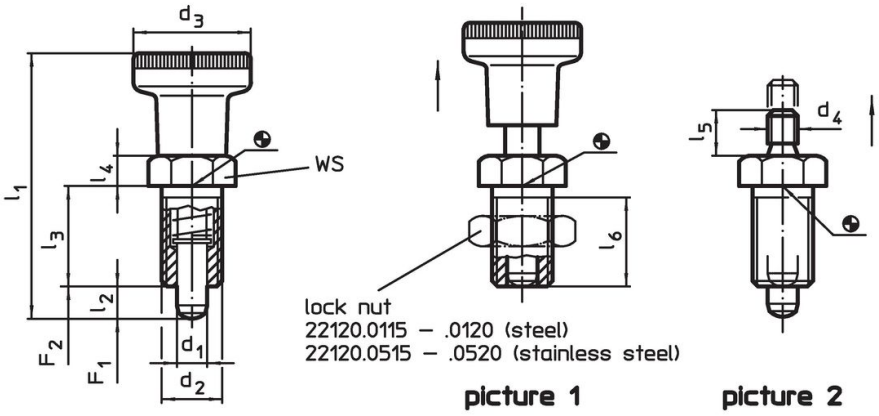

订单信息

尺寸								WS	弹簧荷重 [1]				品号
d_1 -0,02 -0,05	d_2	d_4	l_2 min	l_3	l_4	l_5	l_6 min		F_1 ~	F_2 ~	max.		
[mm]								[mm]	[N]		[°C]	[g]	
无手把 – 相片 2, 易削切钢													
8	M16 x 1,5	M8	8	26	8	12	23	19	11,5	28	250	54	**22120.0028**

[1] 统计平均值

配件

	尺寸 d_2 [mm]	扳手尺寸 [mm]	[g]	品号
Lock nuts ISO 8675 (DIN 439), 钢				
	M16 x 1,5	24	15,0	**22120.0118**

应用范例

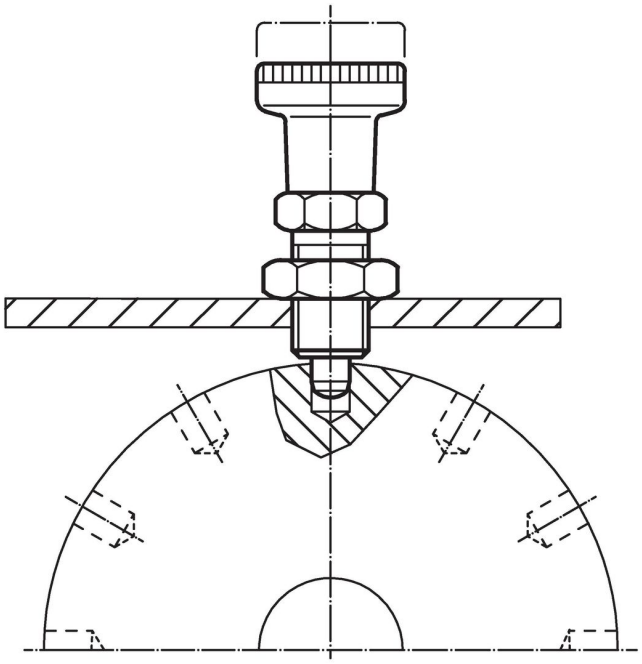

遵守

符合 RoHS
含铅 - 符合例外 6a / 6b / 6c

含有 >0.1% w/w 的 SVHC 物质
含铅 - SVHC [REACH] 清单截至 2024 年 1 月 23 日

包含 65 号提案的物质

铅暴露会导致癌症和生殖伤害
https://www.P65Warnings.ca.gov/

不含冲突矿物
„本产品不含来自刚果民主共和国或邻近国家的任何被指定为“冲突矿物”的物质，例如钽、锡、金或钨。