分割定位柱 • with mounting flange, horizontal, stainless steel

22110.2346

产品描述

分割定位目的。

材质

外壳
- Stainless steel 1.4308, precision casting, bright, matt blasted

固定梢子
- 不锈钢 1.4305

手把
- 塑料(PA6)，黑色，无光泽的

组装

通过垫圈ISO 7092进行组装。

操作

当使用锁定分割定位柱时，拉出旋钮，转90度并由一个槽口固定 (此时锁销不可突出)。

更多信息

注意事项

不可移动的旋钮。

图面

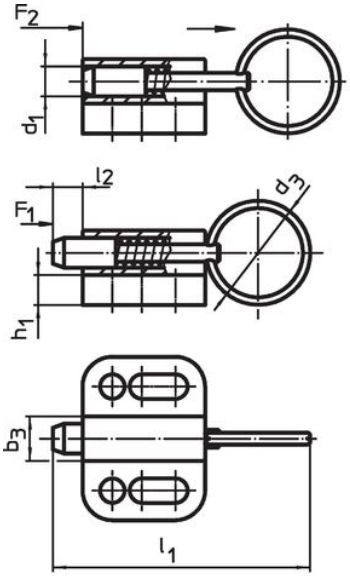

无锁固

图片 1

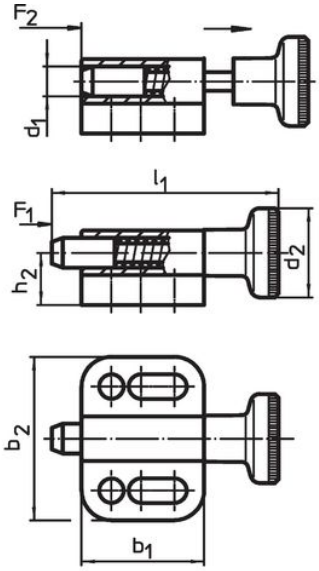

无锁固

图片 2

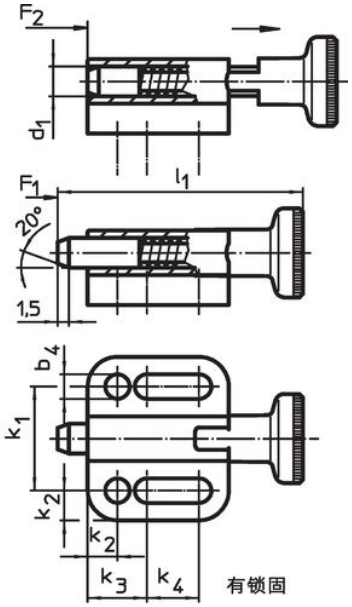

有锁固

图片 3

订单信息

尺寸														弹簧荷重 [1]					品号
d_1 h11	d_2	b_1	b_2	b_3	b_4 -0,2	h_1	h_2	k_1 ±0,05	k_2	k_3	k_4	l_1	l_2 min	F_1 ~	F_2 ~	min	max.		
[mm]														[N]		[°C]		[g]	
有手把 有锁固 – 相片 3																			
6	18	30,5	32	10	5,4	5	10,5	21	5,5	12	13	52	6	5	21	-30	80	48	22110.2346

[1] 统计平均值

遵守

符合 RoHS
符合指令 2011/65/EU 和指令 2015/863

不含 SVHC 物质
不含超过 0.1% w/w 的 SVHC 物质 - 截至 2024 年 1 月 23 日的 SVHC 清单.

不含 65 号提案物质
不包括 65 号提案物质
https://www.P65Warnings.ca.gov/

不含冲突矿物