分割定位柱的迷你分割 • 不锈钢

22110.1154

产品描述

特别适合锁附薄板.
效能于最小空间需求.
由于螺栓缩回,分割定位柱可以完全被锁入.

材质

本体
- 不锈钢 1.4305

固定梢子
- 不锈钢 1.4305

手把
- 不锈钢 1.4308

组装

锁入迷你分割定位柱.提起旋钮,六角将会松开以便组立.
螺丝长度可由分割定位柱衬套调整 (EH 22120.)。

操作

当使用自锁型旋钮，拉出旋钮，转30度并由一个缺口夹住 。

更多信息

注意事项

不可移动的旋钮。

更多产品

- 距离调整环，适用于分割定位柱

图面

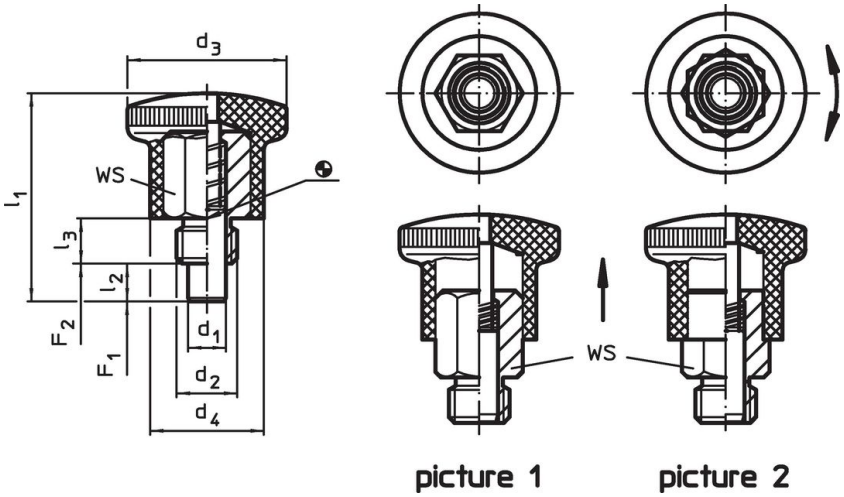

订单信息

尺寸							WS	弹簧荷重 [1]				品号
d_1 h9	d_2	d_3	d_4	l_1	l_2 min	l_3		F_1 ~	F_2 ~	max.		
[mm]							[mm]	[N]		[°C]	[g]	
含锁紧 – 相片 2												
10	**M16**	33	23	47,5	10	12	17	11	35	250	112	22110.1154

[1] 统计平均值

应用范例

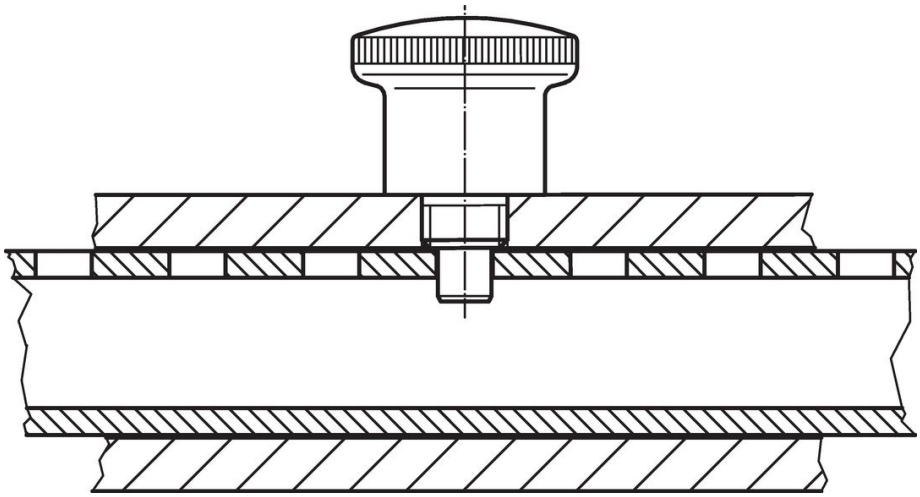

遵守

符合 RoHS
符合指令 2011/65/EU 和指令 2015/863

不含 SVHC 物质
不含超过 0.1% w/w 的 SVHC 物质 - 截至 2024 年 1 月 23 日的 SVHC 清单.

不含 65 号提案物质
不包括 65 号提案物质
https://www.P65Warnings.ca.gov/

不含冲突矿物
„本产品不含来自刚果民主共和国或邻近国家的任何被指定为“冲突矿物”的物质，例如钽、锡、金或钨。