定位衬套 • 适用于分割螺栓和分割定位柱

22110.0474

产品描述

定位衬套适用于分割定位柱和分割螺栓
低磨耗由于硬化滚珠。

材质

- 不锈钢，硬化

图面

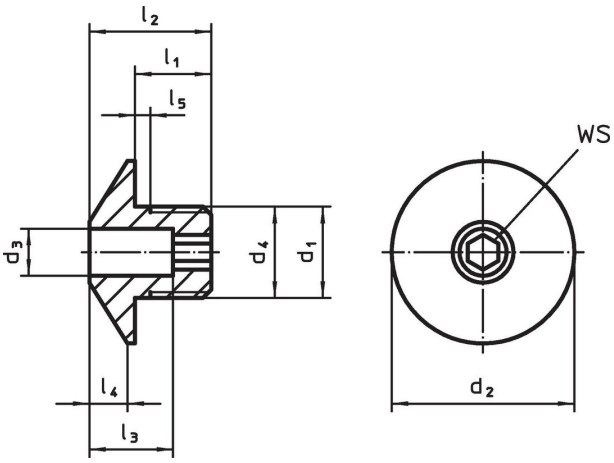

订单信息

尺寸									双头螺栓用	WS		品号
d_1	d_3 +0,1	d_2	d_4 -0,05	l_1	l_2	l_3	l_4	l_5 +0,5				
[mm]									[mm]	[mm]	[g]	
不锈钢												
M12 x 1,5	**4,2**	24	12	10	16	11	5	1,5	**4**	4	17	22110.0474

应用范例

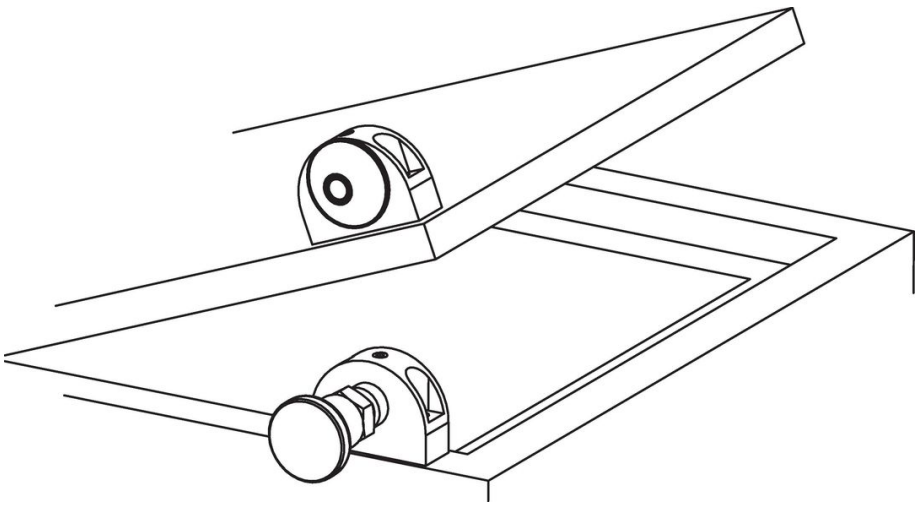

遵守

符合 RoHS
符合指令 2011/65/EU 和指令 2015/863

不含 SVHC 物质
不含超过 0.1% w/w 的 SVHC 物质 - 截至 2024 年 1 月 23 日的 SVHC 清单.

不含 65 号提案物质
不包括 65 号提案物质
https://www.P65Warnings.ca.gov/

不含冲突矿物
„本产品不含来自刚果民主共和国或邻近国家的任何被指定为“冲突矿物”的物质，例如钽、锡、金或钨。