定位衬套 • 适用于分割螺栓和分割定位柱

22110.0454

产品描述

用在分割定位螺丝和定位柱的定件和固定件。适合于把手条EH 22110.0412和EH 22110.0416。

材质

- 钢，氮化

更多信息

更多产品

- 支持座，用于分割螺栓和分割定位柱，压铸

图面

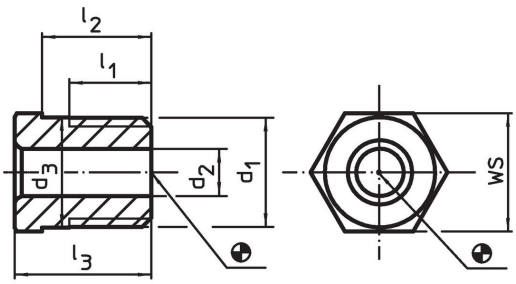

订单信息

尺寸						双头螺栓用	WS	max.		品号
d_1	d_2 +0,1	d_3 ±0,3	l_1 min	l_2 -0,3	l_3					
[mm]						[mm]	[mm]	[°C]	[g]	
M12 x 1,5	4,2	12,1	9	10	13	**4**	13	250	10	**22110.0454**

应用范例

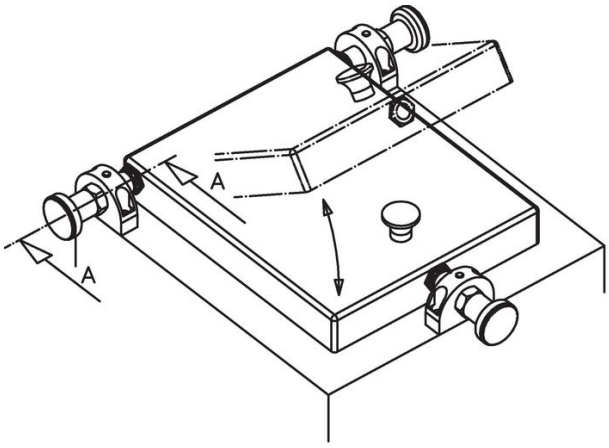

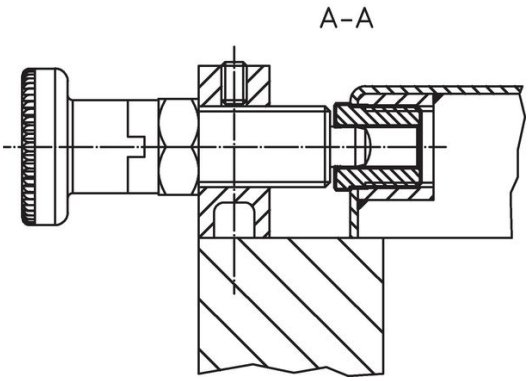

遵守

符合 RoHS
含铅 - 符合例外 6a / 6b / 6c

含有 >0.1% w/w 的 SVHC 物质
含铅 - SVHC [REACH] 清单截至 2024 年 1 月 23 日

包含 65 号提案的物质

铅暴露会导致癌症和生殖伤害
https://www.P65Warnings.ca.gov/

不含冲突矿物
„本产品不含来自刚果民主共和国或邻近国家的任何被指定为“冲突矿物”的物质，例如钽、锡、金或钨。