定位柱 • 光滑，长，带领和球

22080.1108

产品描述

适用于定位、供压或顶举。
此版本较标准版本有更高的弹簧力。EH 22080 定位柱是平滑的，带有轴环和滚珠。

材质

本体
- 不锈钢 1.4303

珠子
- 不锈钢，硬化

弹簧
- 不锈钢

更多信息

注意事项

特殊的样式欢迎洽询。
定位柱经过特别测试，以得知其弹簧的范围和作用。

参考

索引阻力的计算，细节请参考本章节的起始。

更多产品

- 定位柱，光滑， 有轴环

图面

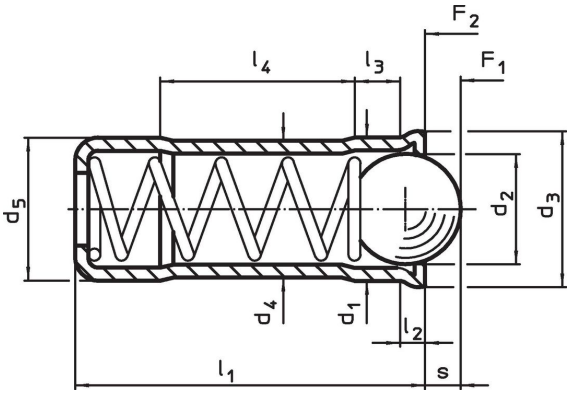

订单信息

尺寸									行程	弹簧荷重 [1]			定位孔		品号
d_1 +0,1 +0,04	d_2	d_3	d_4	d_5 ±0,04	l_1	l_2 ~	l_3 ~	l_4 ~	s +0,2 -0,1	F_1 ~	F_2 ~	max.	H7		
[mm]									[mm]	[N]		[°C]	[mm]	[g]	
8	6,5	8,5	7,55	8	18	1,1	2,9	9,5	2,3	40	67,3	250	8	3,6	**22080.1108**

[1] 统计平均值

应用范例

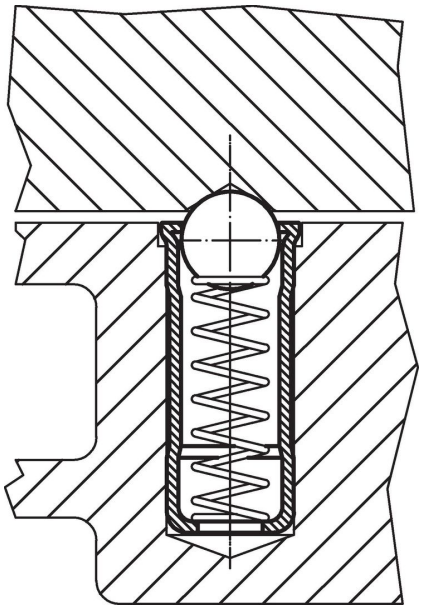

遵守

符合 RoHS
符合指令 2011/65/EU 和指令 2015/863

不含 SVHC 物质
不含超过 0.1% w/w 的 SVHC 物质 - 截至 2024 年 1 月 23 日的 SVHC 清单.

不含 65 号提案物质
不包括 65 号提案物质
https://www.P65Warnings.ca.gov/

不含冲突矿物
„本产品不含来自刚果民主共和国或邻近国家的任何被指定为“冲突矿物”的物质，例如钽、锡、金或钨。