定位柱 • 长
22070.0508

产品描述

用于喷射，作为棘爪，用于施加压力或作为冲击组件。

材质

螺絲形支撑座
- Steel, case-hardened, black

本体
- 切削钢， 染黑

弹簧
- 不锈钢

组装

定位柱可藉由沟槽或内六角来固定及移除。
利用专用工具在沟槽上固定 (顶销端)

特性

强化弹簧荷重: 以两条线标示

更多信息

注意事项

特殊的样式欢迎洽询。
定位柱经过特别测试，以得知其弹簧的范围和作用。

参考

螺纹锁: 聚合物全部复盖 (细节请见技术资讯页)。

图面

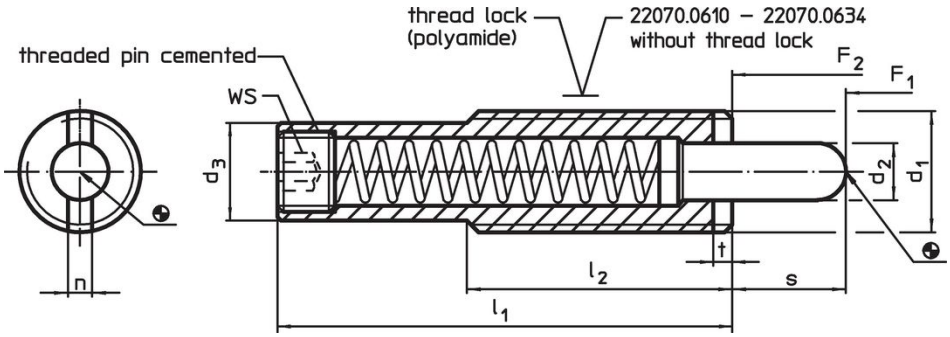

订单信息

尺寸							行程	WS	弹簧荷重 [1]					品号
d_1	d_2	d_3	l_1	l_2	n	t	s		F_1 ~	F_2 ~	min	max.		
[mm]							[mm]	[mm]	[N]		[°C]		[g]	
本体切削钢，重弹簧荷重，带有螺纹锁														
M10	4	7,8	**35**	25	1,5	1,4	**8**	3	12	22	-30	90	13	22070.0508

[1] 统计平均值

应用范例

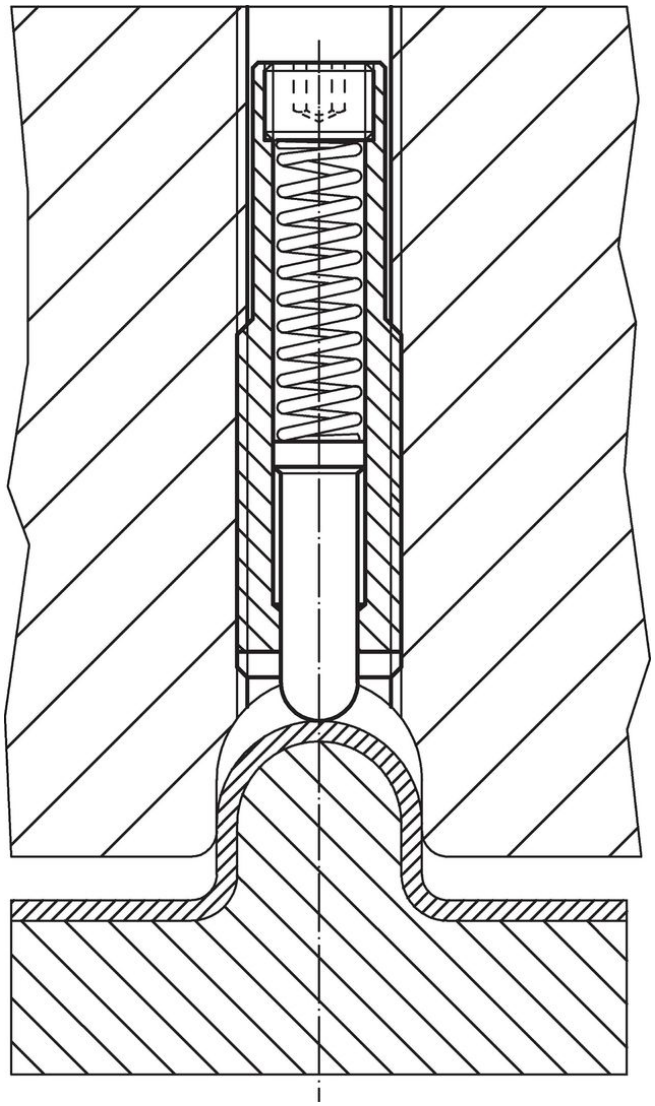

遵守

符合 RoHS
含铅 - 符合例外 6a / 6b / 6c

含有 >0.1% w/w 的 SVHC 物质
含铅 - SVHC [REACH] 清单截至 2024 年 1 月 23 日

包含 65 号提案的物质

铅暴露会导致癌症和生殖伤害
https://www.P65Warnings.ca.gov/

不含冲突矿物
„本产品不含来自刚果民主共和国或邻近国家的任何被指定为“冲突矿物”的物质，例如钽、锡、金或钨。