# 定位柱 • 有内六角形

## 22060.0520

### 产品描述

适用于定位、供压或顶举。

#### 材质

**螺絲形支撑座**
- 不锈钢 1.4305, 氮化

**本体**
- 不锈钢 1.4305

**弹簧**
- 不锈钢

#### 组装

定位柱可藉由沟槽或内六角来固定及移除。
利用专用工具在沟槽上固定 (顶销端)

#### 特性

强化弹簧荷重: 以两条线标示

Standard spring load

Heavy spring load

#### 更多信息

#### 注意事项

特殊的样式欢迎洽询。
定位柱经过特别测试，以得知其弹簧的范围和作用。

#### 参考

需求的螺纹锁，请参阅附录 - 技术数据 -

#### 更多产品

- 定位柱，有内六角和密封垫

### 图面

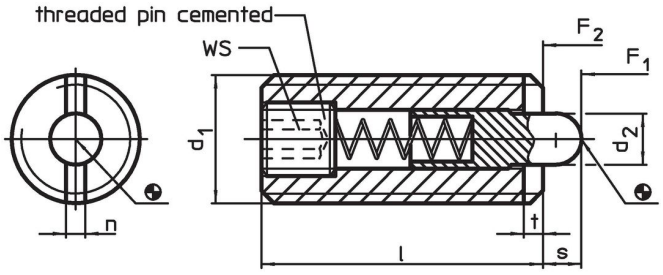


### 订单信息

| 尺寸 | | | | | WS | 行程 | 弹簧荷重 [1] | | | | 品号 |
|---|---|---|---|---|---|---|---|---|---|---|---|
| $d_1$ | $d_2$ | l | n | t | | s | $F_1$ ~ | $F_2$ ~ | max. | | |
| [mm] | | | | | [mm] | [mm] | [N] | | [°C] | [g] | |
| 不锈钢， 增加 弹簧荷重 | | | | | | | | | | | |
| **M20** | 10 | 40 | 3,7 | 3 | 6 | 7 | 88 | 206 | 250 | 87 | 22060.0520 |

[1] 统计平均值

## 应用范例

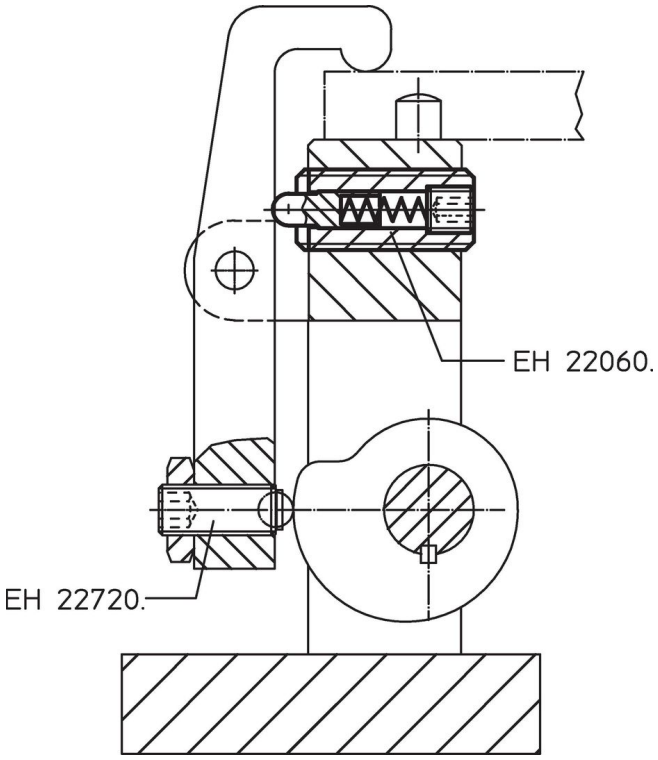


## 遵守

**符合 RoHS**
符合指令 2011/65/EU 和指令 2015/863

**不含 SVHC 物质**
不含超过 0.1% w/w 的 SVHC 物质 - 截至 2024 年 1 月 23 日的 SVHC 清单.

**不含 65 号提案物质**
不包括 65 号提案物质
https://www.P65Warnings.ca.gov/

**不含冲突矿物**
„本产品不含来自刚果民主共和国或邻近国家的任何被指定为“冲突矿物”的物质，例如钽、锡、金或钨。