定位柱 • 有球和沟

22050.0203

产品描述

适用于定位、供压或顶举。

材质

本体
- 切削钢， 染黑

珠子
- 轴承钢，硬化

弹簧
- 不锈钢

特性

强化弹簧荷重: 以两条线标示

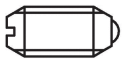

Standard spring load

Heavy spring load

更多信息

注意事项

特殊的样式欢迎洽询。
定位柱经过特别测试，以得知其弹簧的范围和作用。

参考

需求的螺纹锁，请参阅附录 - 技术数据 - 索引阻力的计算，细节请参考本章节的起始。

更多产品

- 定位柱，有球和槽 - 英寸

图面

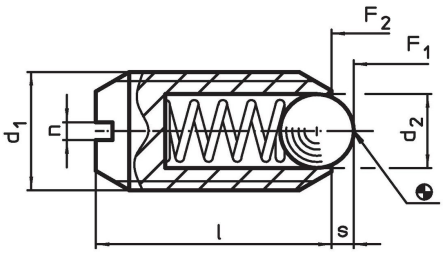

订单信息

尺寸				行程	弹簧荷重 [1]				品号
d_1	d_2	l	n	s	F_1 ~	F_2 ~	max.		
[mm]				[mm]	[N]		[°C]	[g]	
切削钢， 增强 弹簧荷重									
M3	1,5	7	0,4	0,4	6,4	9,5	250	0,3	22050.0203

[1] 统计平均值

应用范例

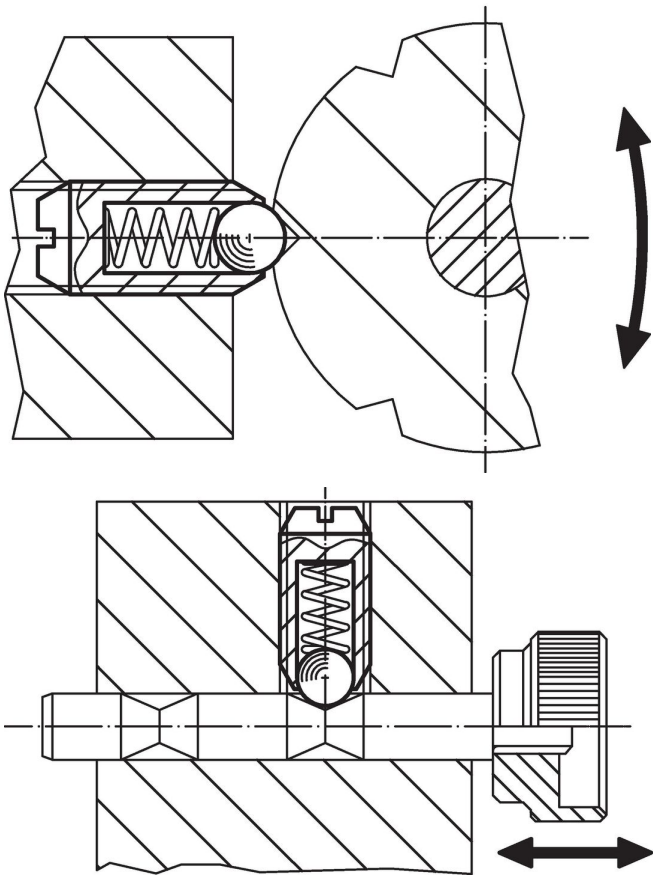

遵守

符合 RoHS
含铅 - 符合例外 6a / 6b / 6c

含有 >0.1% w/w 的 SVHC 物质
含铅 - SVHC [REACH] 清单截至 2024 年 1 月 23 日

包含 65 号提案的物质

铅暴露会导致癌症和生殖伤害
https://www.P65Warnings.ca.gov/

不含冲突矿物
„本产品不含来自刚果民主共和国或邻近国家的任何被指定为“冲突矿物”的物质，例如钽、锡、金或钨。